SENNEBOGEN

CARICATORE TELESCOPICO INDUSTRIALE 6 t



360G

123 kW / 6 t / 8,5 m / MULTI CAB

Euro 5

Il caricatore telescopico per l'industria. **con SML-Power.**

La combinazione intelligente e robusta di un caricatore telescopico e una pala gommata, progettata specificamente per l'impiego impegnativo nel settore del riciclo. Sviluppata da specialisti, la macchina unisce i vantaggi di entrambe le tipologie di caricatore e offre il massimo in termini di sicurezza grazie all'esclusiva cabina elevabile. L'SML-Power dei nostri caricatori telescopici Multi Line è progettato e prodotto in Germania.



Migliore trasmissione della forza
grazie alla cinematica a Z

Multifunzionale
Portate idrauliche specifiche per le diverse attrezzature

Cabina elevabile
per una visibilità eccezionale

Struttura robusta in acciaio
per applicazioni impegnative

Potente sistema di trazione
per forze di trazione e velocità elevate.
Motore Stage V per potenza e coppia elevate.

Con riserva di modifiche tecniche. Altri optional su richiesta.

Con riserva di modifiche tecniche. Altri optional su richiesta.



TUTTI PARLANO DI VISIBILITÀ. NOI CE L'ABBIAMO.

Con riserva di modifiche tecniche. Altri optional su richiesta.

OTTIMA VISIBILITÀ.

- **Operazioni di carico ottimizzate grazie a una migliore visibilità**
  sul camion o container grazie alla cabina elevabile con altezza occhi operatore a 4,25 m
- **Sicurezza anche in manovra**
  Buona visibilità su tutti e quattro gli pneumatici
- **Maggiore visibilità**
  a 360° grazie alle grandi superfici vetrate e alla posizione rialzata della seduta nella cabina di guida
- **Comfort anche su terreni accidentati**
  ie alla cabina con sistema di smorzamento delle vi brazioni in posizione leggermente rialzata

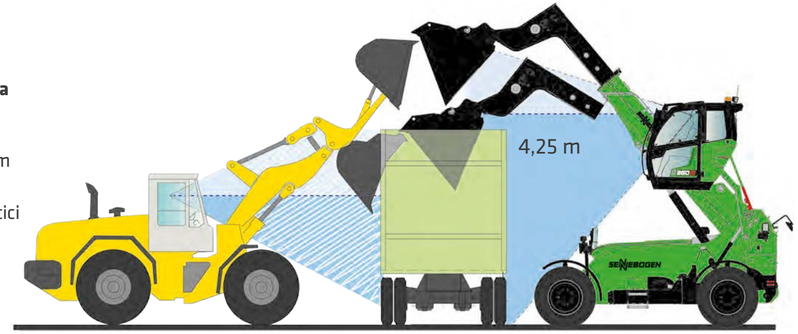





Con riserva di modifiche tecniche. Altri optional su richiesta.

MAGGIORE AUTONOMIA!
VOLUME DI STOCCAGGIO SFRUTTATO IN MODO OTTIMALE.



IL SENNEBOGEN 360 G RAGGIUNGE CIRCA IL 50% IN PIÙ DI ALTEZZA NEL CUMULO

Con riserva di modifiche tecniche. Altri optional su richiesta.

ROBUSTA.
IN OGNI DETTAGLIO.

TELAIO IN ACCIAIO
Il solido telaio in acciaio ad alta resistenza della macchina soddisfa i requisiti di durata più esigenti ed è stato ottimizzato con il metodo FEM (metodo degli elementi finiti). Si adatta in applicazioni impegnative e dinamiche. L'esperienza di SENNEBOGEN nella costruzione dell'acciaio garantisce la migliore qualità possibile.

BRACCIO TELESCOPICO IN ACCIAIO
Il robusto braccio telescopico è stato progettato con strumenti all'avanguardia e ottimizzato per applicazioni pesanti.
Il posizionamento centrale e la forma sofisticata del braccio trasferiscono in modo ottimale le forze al telaio.

La struttura centrale e la guida laterale assorbono in modo ottimale tutte le forze di spinta e il robusto telaio rimane stabile dal punto di vista dimensionale.
Il braccio telescopico si trova nella migliore posizione possibile: grazie alla cabina elevabile, l'operatore può sempre vedere lungo tutto il braccio.



Con riserva di modifiche tecniche. Altri optional su richiesta.

IL CARICATORE TELESCOPICO
CON LA TECNICA DI UNA PALA GOMMATA



Eccezionale potenza di scavo

Usato come pala gommata, SENNEBOGEN 360 G è un vero e proprio “concentrato di forza” grazie alla cinematica a Z che fa convergere le forze esattamente nella benna. Un concetto ereditato dalla tecnologia delle pale gommate.

Cambio utensile premendo un solo pulsante

Il robusto sistema idraulico di attacco rapido di SENNEBOGEN completa alla perfezione la cinematica a Z del caricatore telescopico: struttura rinforzata, bulloneria generosa, cilindro di bloccaggio a doppia azione – il tutto gestibile con un solo pulsante.

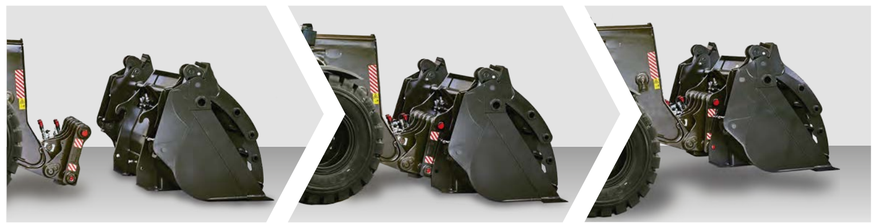

Con riserva di modifiche tecniche. Altri optional su richiesta.



AUMENTO DELLA DENSITÀ DI CARICO NEL CONTAINER GRAZIE ALLA COMPRESSIONE DEL MATERIALE: FINO AL 30% IN PIÙ DI RIEMPIMENTO NEL VANO DI CARICO.

Con riserva di modifiche tecniche. Altri optional su richiesta.

SEMPRE UN MIX OTTIMALE DI **FORZA MOTRICE E VELOCITÀ.**



Con riserva di modifiche tecniche. Altri optional su richiesta.

Con riserva di modifiche tecniche. Altri optional su richiesta.

SEMPRE **ALLA MASSIMA POTENZA.**

UNA TRASMISSIONE POTENTE E INTELLIGENTE

La trazione a variazione continua della 360 G è sempre alimentata da tutta la potenza erogata grazie all'accoppiamento perfetto tra motore Diesel e pompa idraulica.

L'innovativo sistema di regolazione della trazione fa sì che il motore assicuri velocità o coppia elevata ogni volta che serve.

Tutto questo non richiede il vostro intervento: il sistema provvede autonomamente alla configurazione ottimale per garantire la massima velocità di marcia, il superamento di una salita o il caricamento di materiale pesante.

Di norma si viaggia a max. 20 km/h, ma per questa potente macchina raggiungere i 40 km/h non è assolutamente un problema.



MASSIMA DINAMICITÀ DI GUIDA, CONSUMI RIDOTTI

- Robusta e resistente con assi HD rinforzati per l'impiego industriale
- Velocità, trazione e spinta elevate per cicli di lavoro rapidi
- Funzionamento efficiente grazie alla riduzione del regime del motore alla massima velocità di marcia



Con riserva di modifiche tecniche. Altri optional su richiesta.

MULTICAB

NUOVO CONCETTO DI COMANDO.

La nostra cabina di guida Comfort consente di lavorare in modo concentrato e rilassato grazie a un concetto di comando che si adatta individualmente al conducente.
Un display touch centrale sostituisce i tradizionali comandi a bilanciere e consente impostazioni intuitive in base alle preferenze personali. Protetto da rumori e vibrazioni, il conducente può concentrarsi completamente sul suo lavoro. L'eccellente visibilità e la disposizione ergonomica degli elementi di comando garantiscono un ambiente di lavoro ottimale. Numerosi vani portaoggetti, prese moderne (USB, 12 V, 24 V) e il climatizzatore di serie rendono il lavoro un'esperienza confortevole personalizzabile.


Comodi interruttori a pedale per la regolazione continua in altezza della cabina


Semplice comando delle funzioni comfort tramite tastiera

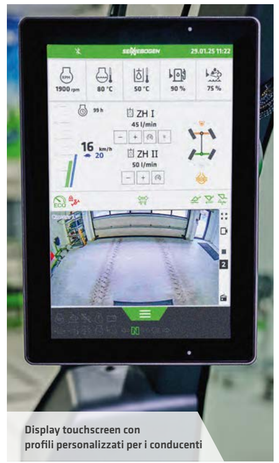
Display touchscreen con profili personalizzati per i conducenti

Con riserva di modifiche tecniche. Altri optional su richiesta.

360 G

DISPLAY TOUCH DA 10".

ACCESSO PIÙ RAPIDO A TUTTE LE FUNZIONI IMPORTANTI

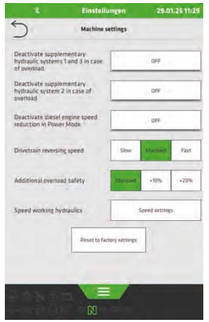

Adattamento rapido e semplice delle impostazioni della macchina

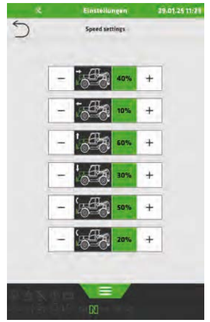

Impostazioni di velocità per le principali funzioni di lavoro


Opzionale: Sterzo a joystick

NUOVO STERZO A JOYSTICK

A seconda della preferenza dell'operatore, il sollevatore telescopico può essere equipaggiato con sterzo a volante, a joystick o con sistema di sterzata doppia.

www.sennebogen.com/telehandler-joystick

TECNOLOGIA ALL'AVANGUARDIA.
AFFIDABILITÀ DURATURA.

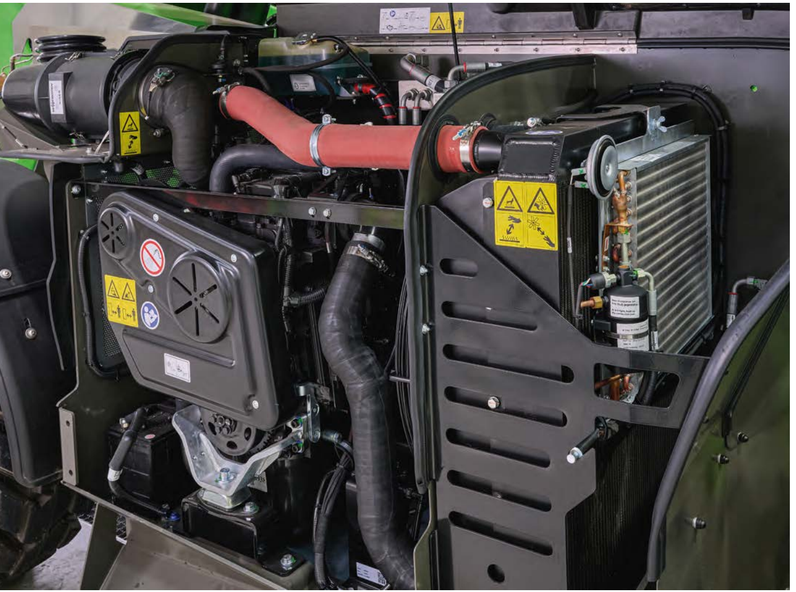

CURATO NEI MINIMI DETTAGLI

VENTILATORE REVERSIBILE DI SERIE

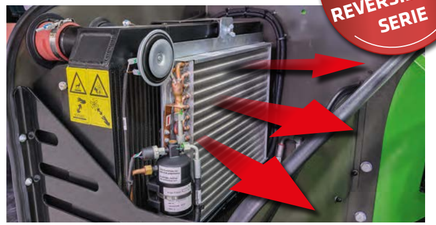

Il SENNEBOGEN 360 G garantisce sempre un funzionamento produttivo. Il potente ventilatore reversibile, di serie, assicura in modo affidabile una presa d'aria libera e quindi una prestazione di raffreddamento ottimale, anche nelle condizioni più difficili.



Lavorare con poche soste per il rifornimento: grazie ai consumi contenuti e al serbatoio del gasolio di grande capacità, con il modello 360 G potrete rimanere in movimento a lungo anche in caso di turni di lavoro a più turni.

Con riserva di modifiche tecniche. Altri optional su richiesta.

PROGETTATO PER L'
E IMPIEGO INTENSIVO.

4,25 m all'altezza degli occhi

Con riserva di modifiche tecniche. Altri optional su richiesta.

DOTAZIONI DI SERIE E OPTIONAL

DATI AZIENDALI	
PESO OPERATIVO [1]	12.500 kg
ALTEZZA DI IMPILAMENTO	8.500 mm
CARICO MASSIMO (LSP 600 MM)	6.000 kg
CARICO MASSIMO ALL'ALTEZZA MASSIMA	6.000 kg
CARICO MASSIMO CON SBRACCIO MASSIMO	2.200 kg
VELOCITÀ MASSIMA DI MARCIA	20/30/40 km/h
FORZA DI TRAZIONE [2]	91 kN
FORZA DI STRAPPO SULLA PALA [3]	85 kN

MOTORE DIESEL	
TYP	**Euro 5** Cummins B4.5-C165 FR95723 Potenza nominale del motore: 123 kW / 2.200 giri/min
POST-TRATTAMENTO DEI GAS DI SCARICO	DOC + SCR + DPF
CILINDRATA	4,5 l
COPPIA MASSIMA	763 Nm
OLIO MOTORE	SENlube ENGINE LONGLIFE 5W-30-LA
TIPO	**Euro 5** Cummins QSB4.5 FR96169 Potenza nominale del motore: 119 kW / 2.200 giri/min
CILINDRATA	4,5 l
COPPIA MASSIMA	624 Nm
OLIO MOTORE	SENlube ENGINE LONGLIFE 5W-30-LA

CAPACITÀ DEI SERBATOI	
SERBATOIO DEL GASOLIO	160 l
SERBATOIO DELL'OLIO IDRAULICO	140 l
SERBATOIO SCR	16 l

SISTEMA IDRAULICO	
POMPA DI LAVORO	Load Sensing Axial-Kolben-Verstellpumpe
PORTATA	200 l/min
PRESSIONE DI ESERCIZIO	310 bar
PORTATA ZH1 [4]	bis zu 180 l/min
SOLLEVARE	7 s
ABBASSARE	6 s
OSSERVAZIONE AL TELESCOPIO	5,5 s
OSSERVARE AL TELESCOPIO	5,5 s
SVUOTARE	3 s
RIBALTAMENTO	3 s

TRASMISSIONE DI POTENZA	
ANGOLO DI STERZATA	36°
BLOCCO DEL DIFFERENZIALE	Attivabile al 100% sull'asse posteriore
FRENO DI SERVIZIO	freno interno ad azionamento idraulico
FRENO DI STAZIONAMENTO	cilindro ad accumulo a molla ad azionamento idraulico

1) secondo la norma ISO 6016 (peso della macchina edile con tutte le dotazioni standard, senza carico, con serbatoio del carburante pieno,con gli altri serbatoi pieni [acqua, olio idraulico, liquido dei freni] e il peso del conducente [75 kg ± 3 kg])
2) a seconda del modello della macchina
3) calcolato
4) ZH = sistema idraulico ausiliario

Con riserva di modifiche tecniche. Altri optional su richiesta.

VALORI DI CARICO UTILE E DI CARICO MASSIMO E CAMPO DI LAVORO

Funzionamento con forche di sollevamento / senza blocco dell'asse oscillante

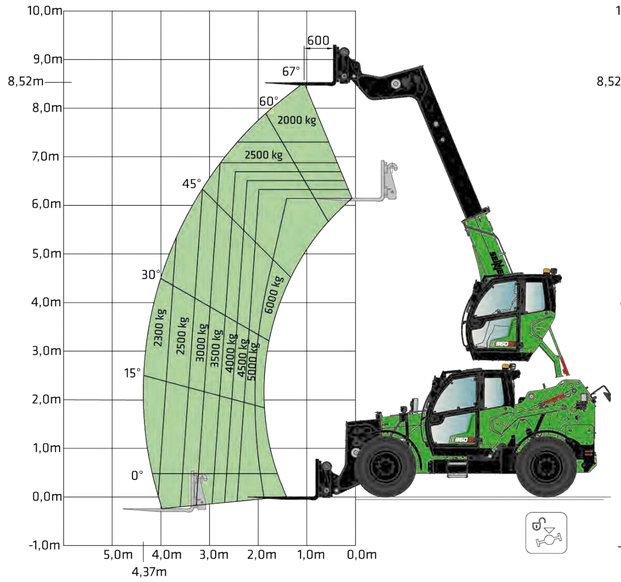

Tutti i valori sono conformi alla norma di sicurezza DIN EN 1459 / DIN ISO 22915-14.
Si applicano alle forche di sollevamento standard SENNEBOGEN con una deviazione massima di +/- 5° rispetto all'orizzontale.

Funzionamento con forche di sollevamento / con blocco dell'asse oscillante

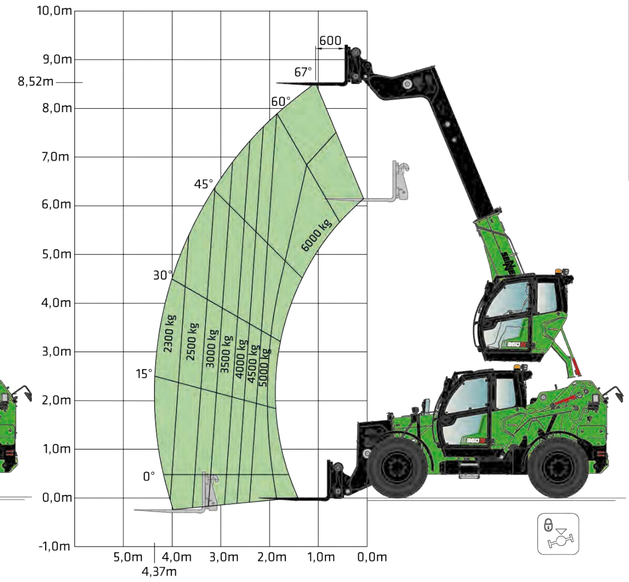

Tutti i valori sono conformi alla norma di sicurezza DIN EN 1459 / DIN ISO 22915-14.
Si applicano alle forche di sollevamento standard SENNEBOGEN con una deviazione massima di +/- 5° rispetto all'orizzontale.

CLASSIFICAZIONE: Carrello elevatore fuoristrada a portata variabile - DIN EN 1459. Con riserva di modifiche tecniche. Altri optional su richiesta.

VALORI DI CARICO UTILE E DI CARICO MASSIMO E CAMPO DI LAVORO

Funzionamento con pala / con blocco dell'asse oscillante

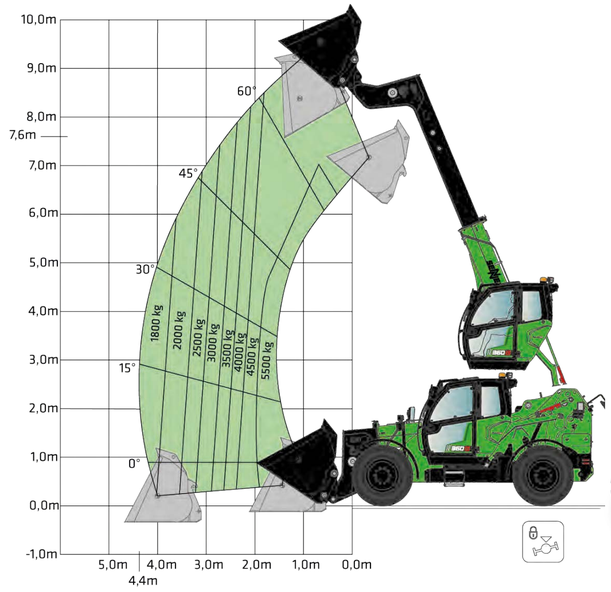



Fino a 5,5 t di carico utile!

Tutti i valori sono conformi alla norma di sicurezza DIN EN 1459 / DIN ISO 22915-14.
Si applicano alle forche di sollevamento standard SENNEBOGEN con una deviazione massima di +/- 5° rispetto all'orizzontale.

I carichi di carico indicati si applicano esclusivamente all'utilizzo della benna da carico SENNEBOGEN con volume di carico di 2 m³.
È necessario tenere conto delle densità ammesse del materiale sfuso. Il peso proprio della benna fa parte del carico utile.
Il trasporto dei carichi deve avvenire in posizione di trasporto, con il braccio retratto e abbassato.

CLASSIFICAZIONE: carrello elevatore fuoristrada a sbraccio variabile - DIN EN 1459. Con riserva di modifiche tecniche. Altre opzioni su richiesta.

DOTAZIONI DI SERIE E OPTIONAL

MODELLO BASE	
360 G - Caricatore telescopico SENNEBOGEN della serie G (Fase V) 123 kW	●
Preseparatore per filtri dell'aria, grado di separazione delle impurità grossolane circa il 98%	○
Ventilatore reversibile	●

ATTREZZATURA	
Forche per pallet	○
Posizionatore forche con traslatore laterale	○
Benna per terra da 1,6 m³, senza denti, per materiali con densità fino a 1800 kg/m³	○
Benna da carico da 3,5 m³, per materiali sfusi con densità fino a 1000 kg/m³	○
Benna da carico da 4,0 m³, per materiali sfusi con densità fino a 900 kg/m³	○
Benna da carico da 5,0 m³, per materiali sfusi con densità fino a 700 kg/m³	○
Benna da carico da 2,5 m³, per materiali sfusi con densità fino a 1200 kg/m³	○
Benna da carico da 3,0 m³, per materiali sfusi con densità fino a 1100 kg/m³	○
Benna da carico da 2,5 m³ con pinza idraulica, per materiali sfusi con densità fino a 1400 kg/m³	○
Benna da carico da 3,0 m³ con pinza idraulica, per materiali sfusi con densità fino a 1000 kg/m³	○
Benna da carico da 6,0 m³ (materiali sfusi) con lama intercambiabile in 3 pezzi, per densità fino a 350 kg/m³	○
Benna da carico da 7,0 m³ (materiali sfusi) con lama intercambiabile in 3 pezzi, per densità fino a 350 kg/m³	○
Pinza per balle rotante in versione Heavy Duty con piastra di adattamento; capacità di sollevamento come pinza 3.500 kg; capacità di sollevamento sulle forche 4.500 kg	

TRAZIONE E STERZO	
Assale Heavy Duty standard fino a 33 km/h	●
Assale rapido opzionale fino a 40 km/h	○
Livellamento del telaio con comando a joystick	○
Trasmissione a variazione continua 20 km/h	●
Trasmissione a variazione continua 40 km/h	○
Controllo della marcia lenta e limitazione della velocità	○
Blocco dell'assale oscillante per l'asse posteriore	○

TRAINO RIMORCHIO	
Gancio di traino da 7,7 t con accoppiamento manuale	●
Gancio di traino da 17,2 t con accoppiamento automatico; regolabile in altezza	○
Sistema di frenatura pneumatica per il traino di rimorchi	○
Presa elettrica a 7 poli posteriore, per il traino di rimorchi	○

CABINA E ALLESTIMENTO MULTICAB	
Cabina comfort SENNEBOGEN Multicab IV con tendine parasole per il vetro del tetto e il parabrezza. Tergicristalli per parabrezza, vetro del tetto e lunotto posteriore	●
Cintura di sicurezza da 2 pollici	●
Sedile del conducente con sospensione pneumatica, regolazione dell'altezza, supporto lombare, schienale regolabile e riscaldamento elettrico	●
Sedile del conducente comfort con sospensione pneumatica, schienale alto, climatizzazione attiva, regolazione dell'ammortizzazione, supporto lombare e laterale, regolazione della profondità e dell'inclinazione del sedile.	○
Parabrezza della cabina in vetro di sicurezza	●
Parabrezza della cabina in versione blindata	○
Vetri di sicurezza "Hammerglass" per i vetri laterali (destro e sinistro), inclusa la porta.	○
Finestrino del tetto in vetro di sicurezza	●
Finestrino del tetto in versione blindata	○
Griglia di protezione FOPS per il tetto (Livello 2)	○
Griglia di protezione per il parabrezza	○
Radio / USB, DAB, MP3, Bluetooth	○
Filtro a carboni attivi per Multicab IV (5 set di filtri forniti separatamente).	○
Estintore tipo PD6 (1 pezzo)	○
Funzione di memoria per il sollevamento della cabina	○
Comando del sollevamento cabina tramite pulsante sul pannello di controllo.	○
Spegnimento automatico del motore diesel tramite sensore di presenza sul sedile.	○

● di serie ○ opzionale

Con riserva di modifiche tecniche. Altri optional su richiesta.

DATI TECNICI, EQUIPAGGIAMENTO

DOTAZIONI DI SERIE E OPTIONAL

DOTAZIONE AGGIUNTIVA	
Preriscaldamento elettrico del motore a 230 V, presa inclusa	○
Preriscaldamento elettrico del serbatoio idraulico, 230 V	○
Preseparatore per filtri dell'aria, grado di separazione delle impurità grossolane circa il 98%	○
Specchietto destro e posteriore	●
Sistema di telecamere - Pacchetto base con 1 telecamera	●
Sistema di telecamere - Pacchetto Premium con 2 telecamere (sul retro e sul lato destro)	○
Sistema di telecamere con riconoscimento delle persone	○
Barre di lubrificazione centralizzate, facilmente accessibili	○
Impianto di lubrificazione centralizzata automatica	○

RIEMPIMENTO DELL'OLIO IDRAULICO	
Olio idraulico SENlube HYDRO D46	●
Rifornimento di olio biologico (PANOLIN HLP Synth 46)	○
Olio idraulico SENlube HYDRO POLAR (olio per basse temperature)	○

LIQUIDI DI FUNZIONAMENTO SENZA RIEMPIMENTO DELL'OLIO IDRAULICO	
Materiali di consumo standard	●
Materiali di esercizio per basse temperature	○

ATTREZZATURA	
Smorzamento del braccio	○
Raschiatore per sporco con braccio telescopico	○

FUNZIONI AGGIUNTIVE DELL' E PER GLI ATTREZZI AGRICOLI	
Funzione permanente ZH1*	○
Funzione continua ZH2*	○
Circuito idraulico ausiliario ZH3 sulla testa del braccio*	○
Circuito idraulico ausiliario ZH2 nella parte posteriore*	○
Ritorno automatico della benna	○
Presa per dispositivi montati frontalmente, a 7 poli	○

ILLUMINAZIONE E ALLARME DI GUIDA	
2 fari a LED sul braccio principale	○
Pacchetto luci completo (comprese le luci previste dal codice della strada tedesco, StVZO)	○
1 lampeggiante sulla cabina	○
Griglia di protezione dei fari anteriori	○

DISPOSITIVO DI SOSTITUZIONE RAPIDA	
SENNEBOGEN Schnellwechseleinrichtung - hydraulisch	●
KRAMER Schnellwechseleinrichtung	○
JCB Schnellwechseleinrichtung	○
Manitou Schnellwechseleinrichtung	○
Volvo Schnellwechseleinrichtung	○

VERNICIATURA / RIVESTIMENTO	
Verniciatura standard RAL 6018 verde / RAL 9005 nero profondo	●
Verniciatura speciale (monocolore) nella tonalità RAL	○
Verniciatura speciale disponibile solo per il modello Multicab nella tonalità RAL	○

SISTEMA DI TELEMETRIA SENTRACK	
Sistema di telemetria SENtrack spese di connessione incluse	●

● di serie ○ in opzione

* ZH = Sistema hidráulico auxiliar

Con riserva di modifiche tecniche. Altri optional su richiesta.

POTENZA
IDRAULICA

Trazione potente, consumi ridotti

Ogni operazione avrà sempre la giusta potenza idraulica che le serve per un funzionamento ottimale. L'elaborazione tempestiva del segnale tra joystick e blocco motore principale garantisce un lavoro preciso e reattivo in tutte le funzioni idrauliche della macchina.

Oltre alle funzioni principali dedicate al cilindro di sollevamento, al cilindro di ribaltamento, al cilindro telescopico e alla cabina elevabile, l'idraulica controlla con la stessa efficacia anche le altre connessioni idrauliche aggiuntive.



PRONTO PER MOLTEPLICI IMPIEGHI



Sistema idraulico ausiliario 1 (ZH1)
Per un collegamento semplice e veloce degli accessori (di serie)

TEMPI DI CICLO PIÙ BREVI, MAGGIORE EFFICIENZA DI MOVIMENTAZIONE GARANTITA

- Massima potenza idraulica per le funzioni di lavoro richieste
- Velocità ottimizzata per il movimento telescopico del braccio, la corsa del braccio telescopico e la dinamica di marcia

Con riserva di modifiche tecniche. Altri optional su richiesta.

BENNE

Con le benne SENNEBOGEN riceverete attrezzature ottimizzate specifiche per il nostro caricatore telescopico, che rispecchiano gli elevati standard qualitativi della macchina.

Le nostre benne sono progettate per resistere alle difficili condizioni d'impiego dell'industria del riciclaggio. La struttura robusta realizzata con materiali altamente resistenti all'usura e componenti temprati, nonché l'ottimizzazione della forma e del baricentro offrono le condizioni ideali per un carico continuo e a lungo termine.

Sfruttate al massimo il potenziale del caricatore telescopico con le benne SENNEBOGEN:

- Aumento della potenza di scavo e del carico utile massimi
- Minor consumo di carburante
- Riduzione del carico del sistema di trazione
- Cicli di ricarica più brevi
- Maggiore comfort e sicurezza sul lavoro con la benna mordente









PALA DA TERRA
1,6 m^3 con e senza denti
Densità apparente: circa 1,8 t/m^3
Peso della benna: circa 610 kg

PALA CARICATRICE
2,5 m^3 per una densità del materiale sfuso di circa 1,2 t/ m^3 (peso della benna: circa 870 kg)
3,0 m^3 per una densità del materiale sfuso di circa 1,1 t/m^3 (peso della benna: circa 960 kg)

PALA DI SOSTEGNO
2,5 m^3, comprensivo di lama reversibile da avvitareper materiali sfusi con densità di circa 1,4 t/m^3 (peso della benna: circa 1.480 kg)
3,0 m^3, comprensivo di lama reversibile da avvitareper materiali sfusi con densità di circa 1,0 t/m^3 (peso della benna: circa 1.560 kg)

PALA PER MATERIALI LEGGERI
3,5 m^3 per una densità del materiale sfuso di circa 1,0 t/m^3 (peso della benna: circa 840 kg)
4,0 m^3 per una densità apparente di circa 0,9 t/m^3 (peso della benna: circa 920 kg)
5,0 m^3 per una densità del materiale sfuso di circa 0,7 t/m^3 (peso/larghezza della benna: circa 1100 kg; 3000 mm)
6,0 m^3; densità del materiale sfuso compresa tra circa e 0,35 t/m^3 (peso/larghezza della benna: 1500 kg; 3000 mm)
di cui: 7,0 m^3 per una densità del materiale sfuso compresa tra e 0,35 t/m^3 (peso/larghezza della benna: circa 1650 kg; 3000 mm)

Con riserva di modifiche tecniche. Altri optional su richiesta.

PNEUMATICI

Il suolo – qualunque sia l'impiego – costituisce la superficie di contatto con la macchina, che offre l'ottimale sicurezza solo con i pneumatici appropriati.

Vi forniamo i migliori pneumatici per la vostra applicazione. Affidatevi alla nostra esperienza e lasciatevi consigliare per ottenere le migliori prestazioni, sicurezza e longevità.



VREDESTEIN ENDURION: Pneumatici	
500/70 R 24	○
CARATTERISTICHE	Elevato comfort di guida, lunga durata.
COSTRUZIONE	Parete laterale rinforzata con struttura della carcassa robusta.
UTILIZZO	Applicazioni agricole o industriali con un'alta percentuale di guida su strada e ghiaia.



MAXAM MS709 SOLID: Gomme piene	
14.00-24	○
CARATTERISTICHE	Altissima resistenza all'usura, rotolamento silenzioso, estremamente resistente al carico.
COSTRUZIONE	Mescola speciale in gomma del battistrada per un'elevata resistenza in condizioni difficili.
UTILIZZO	Aziende di riciclaggio, depositi di rottami e altre condizioni di impiego gravose.

● di serie ○ in opzione



MAXAM MS503: Pneumatici (pneumatici industriali da roccia L5)	
17.5 R25	○
CARATTERISTICHE	Elevata protezione contro tagli, forature e danni laterali in condizioni di utilizzo estreme.
COSTRUZIONE	Robusta, adatta a carichi elevati, con battistrada estremamente profondo e massima protezione contro tagli e abrasioni.
UTILIZZO	Centri di raccolta rottami, cave e condizioni gravose nel settore del riciclaggio.



TRELLEBORG TH500: Pneumatici	
500/70 R 24	○
CARATTERISTICHE	Elevato comfort di guida, rotolamento silenzioso, lunga durata, profilo autopulente.
COSTRUZIONE	Struttura robusta con centro del battistrada chiuso per la silenziosità di marcia, profilo della spalla aperto.
UTILIZZO	Applicazioni agricole e industriali.



APOLLO TERRA PRO 1045: Pneumatici gonfiabili	
460/70 R 24	●
CARATTERISTICHE	Alte prestazioni su superfici dure, versione Heavy-Duty robusta, alta resistenza alle perforazioni.
COSTRUZIONE	Struttura a cinture d'acciaio pesanti con protezione laterale supplementare dei fianchi per una maggiore resistenza.
UTILIZZO	Adatto a suoli duri e applicazioni agricole.

Con riserva di modifiche tecniche. Altri optional su richiesta.



PASSO LUNGO.
ELEVATA STABILITÀ.

Con riserva di modifiche tecniche. Altri optional su richiesta.

DIMENSIONI

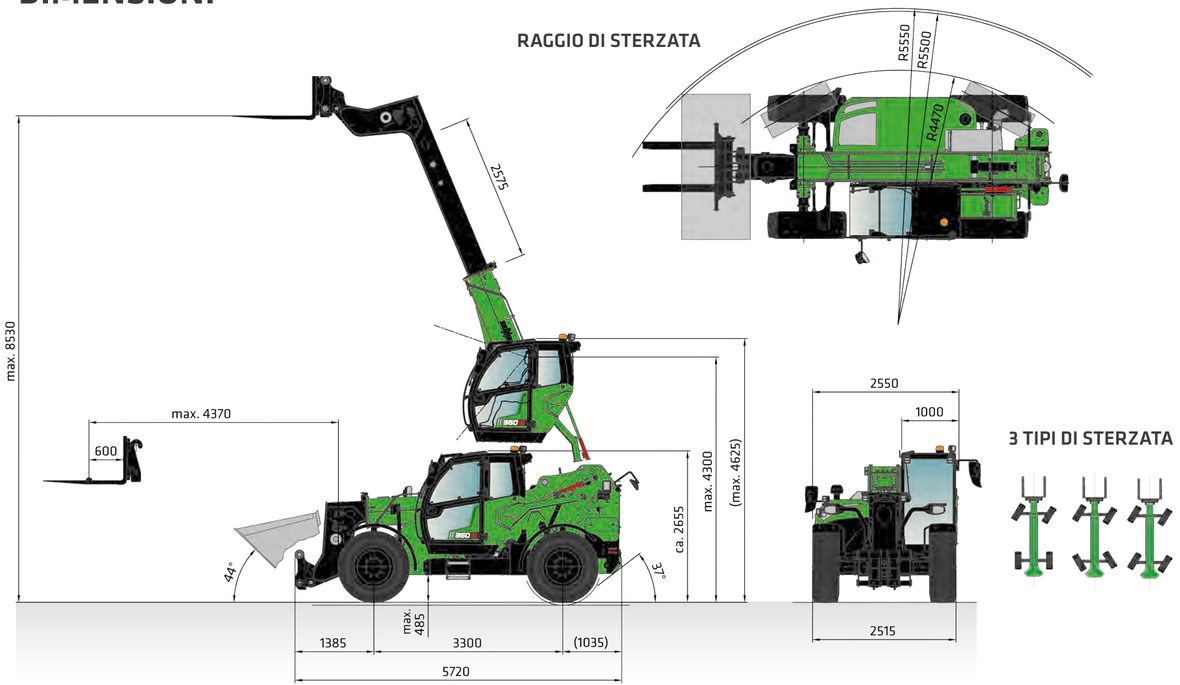

Dimensioni espresse in [mm]. **CLASSIFICAZIONE:** carrello elevatore fuoristrada a sbraccio variabile - DIN EN 1459
Con riserva di modifiche tecniche. Altre opzioni su richiesta.

LA SUA MACCHINA. MULTIFUNZIONALE.

ATTACCO RAPIDO DI SERIE

Il SENNEBOGEN 360 G è un vero e proprio tuttofare. Oltre alle benne adatte e alle forche per pallet mechaniche o idrauliche, è possibile utilizzare molti altri accessori.

Grazie ai circuiti idraulici ausiliari e al collegamento elettrico è possibile azionare in modo sicuro e con potenza sufficiente una vasta gamma di utensili utili.



L'immagine mostra una selezione dei possibili accessori. Disponibilità su richiesta. Con riserva di modifiche tecniche. Altre opzioni su richiesta.

SERVIZIO: PUNTARE SULLA SEMPLICITÀ. CON UNA TECNOLOGIA ALLA PORTATA DI TUTTI.

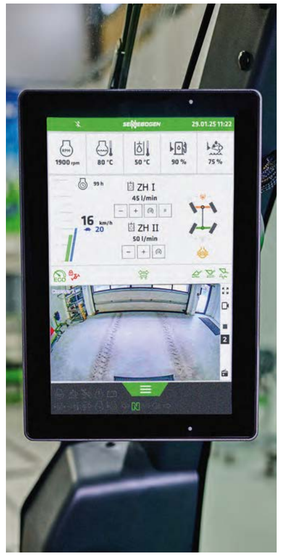

Display grafico touchscreen da 10''



Con un solo gesto si ottiene un ampio accesso al vano motore. Inoltre, la lamiera laterale della gondola motore è ribaltabile.



Il nostro centro assistenza vi offre un supporto tecnico completo per l'uso, la manutenzione e la riparazione della vostra macchina, sia telefonicamente che direttamente in loco.

UNSERE SERVICE-PHILOSOPHIE.

Una tecnologia affidabile e funzionale semplifica la vita. Puntiamo sull'idraulica, l'impiantistica elettrica e l'elettronica proprio laddove queste offrono i maggiori vantaggi.

Vi rendiamo felici, non dipendenti. Con componenti economici e in pochi semplici passaggi potrete riparare la vostra macchina da soli.

I sistemi elettrici centralizzati e i moduli elettronici facilitano la manutenzione, l'assistenza e, se necessario, la risoluzione dei guasti.

GARANZIA ESTESA

SENNEBOGEN offre una garanzia di **tre anni** o di **10.000 ore di funzionamento,** a seconda di quale delle due condizioni si verifichi per prima, sui componenti in acciaio del modello 360 G (in particolare il telaio e il braccio telescopico). Rivolgetevi al vostro partner commerciale per ulteriori informazioni su questa offerta!

Con riserva di modifiche tecniche. Altri optional su richiesta.

LA MANUTENZIONE IN POCHE PAROLE.
SEMPLICE E COMPRENSIBILE.





360 G

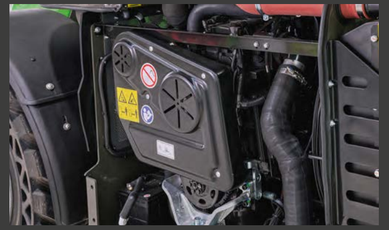

1 Facile accesso a tutti i punti di manutenzione grazie al motore montato trasversalmente.

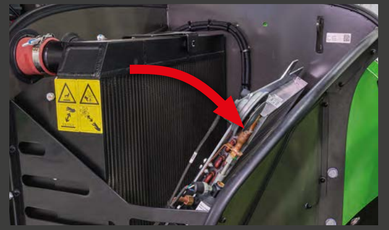

2 Ottima accessibilità al radiatore, grazie al condensatore ribaltabile dell'impianto di climatizzazione.



3 Le guide di scorrimento del braccio telescopico sono accessibili dall'esterno: manutenzione semplice e lunga durata.



4 Con un solo gesto si ottiene un ampio accesso al vano motore dell'. La protezione antiurto al posto della lamiera laterale della gondola motore è inoltre ribaltabile.



5 L'impianto di lubrificazione centralizzato garantisce una durata più lunga della macchina grazie a cicli di lubrificazione continui e automatizzati.

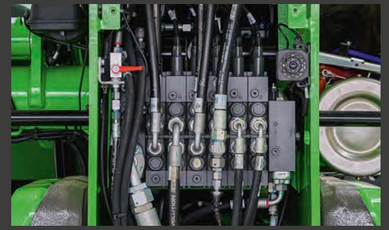

6 Accesso ottimale al blocco di comando principale.

Con riserva di modifiche tecniche. Altri optional su richiesta.

Con riserva di modifiche tecniche. Altri optional su richiesta.



SENNEBOGEN ACADEMY

Per aumentare le proprie competenze, perché il successo si basa sulle conoscenze. La SENNEBOGEN Academy attribuisce grande importanza alla formazione continua.

➥ **www.sennebogen-academy.com**



MANUTENZIONE E ASSISTENZA

Servizio clienti a 360°, Compreso l'approvvigionamento dei pezzi di ricambio. Per noi l'assistenza è sempre di cruciale importanza.

➥ **www.sennebogen.com/customer-service**



SENtrack

Gestione efficiente del parco mezzi con SENtrack: Sfruttate le informazioni che altrimenti resterebbero nascoste e aumentate l'efficienza.

➥ **www.sennebogen.com/sentrack**



NOLEGGIO E USATO

Scoprite la straordinaria opportunità di noleggio macchine del servizio Noleggio e Usato SENNEBOGEN. Qui potete noleggiare la vostra macchina:

➥ **www.sennebogen-rental-used.com**

ENTRATE A FAR PARTE DEL CLUB DEGLI OPERATORI SENNEBOGEN

Il posto in cui voi e la vostra macchina sarete sotto i riflettori! Informazioni esclusive, scambio di esperienze con altri operatori SENNEBOGEN, divertimento e passione per il settore qui sono sempre al centro dell'attenzione.

➥ **Scoprite tutti i vantaggi su**

www.sennebogen.com/operators-club





SPOSTA OGGETTI DI GRANDI DIMENSIONI – CON NOI!

oltre 74
anni di esperienza

100 %
a conduzione familiare

oltre 1800
operatori specializzati in tutto il mondo

oltre 180
partner di distribuzione e assistenza in tutto il mondo

4
stabilimenti di produzione in Germania

oltre 60
tipologie diverse di macchine



Caricatore telescopico	Bilanciere	Gru per la movimentazione dei materiali	Escavatore a fune	Gru cingolata	Gru telescopica	Gru portuali
4-6 t	**130-300 t**	**17-420 t**	**30-300 t**	**50-300 t**	**16-130 t**	**300 t**

360 G

N. d'ordine 441837
360-G-032506-0525du
-062506-042610-0526du

Il presente catalogo descrive i modelli delle macchine, gli equipaggiamenti delle stesse e le possibili configurazioni (dotazione di serie ed equipaggiamenti speciali) delle macchine fornite da SENNEBOGEN Maschinenfabrik GmbH. Le immagini possono includere equipaggiamenti speciali e optional. Gli effettivi equipaggiamenti possono variare a seconda del Paese in cui verrà consegnata la macchina, soprattutto per quanto concerne gli equipaggiamenti standard e gli optional. Tutte le denominazioni dei prodotti utilizzate possono essere marchi proprietari di SENNEBOGEN Maschinenfabrik GmbH o di altre aziende fornitrici, il cui uso da parte di terzi per i propri scopi può violare i diritti dei titolari.

Contattate il distributore SENNEBOGEN della vostra zona per informazioni sulle versioni di equipaggiamento disponibili. Le specifiche caratteristiche richieste sono vincolanti solo se espressamente concordate al momento della stipula del contratto. Con riserva di modifiche tecniche e modalità di consegna. Eccezione fatta per errori ed omissioni. Con riserva di modifiche all'equipaggiamento e diritti di sviluppo riservati. © SENNEBOGEN Maschinenfabrik GmbH, Straubing/Germania. La riproduzione, anche parziale, è consentita solo previa autorizzazione da parte di SENNEBOGEN Maschinenfabrik GmbH, Straubing/Germania.



SENNEBOGEN
Maschinenfabrik GmbH
Hebbelstraße 30
94315 Straubing, Germany

www.sennebogen.com

MOVE BIG THINGS

DISTRIBUZIONE SENNEBOGEN
Vendite Multi Line
+39 (0) 0421 / 231101
cesaro@cesaromacimport.com

CENTRO RICAMBI
Ordini ricambi
cesaro@cesaromacimport.com

SERVIZIO CLIENTI
Assistenza tecnica
cesaro@cesaromacimport.com