CESARO MAC IMPORT

MTB

BAT
GRANULATORI
ROBUSTI

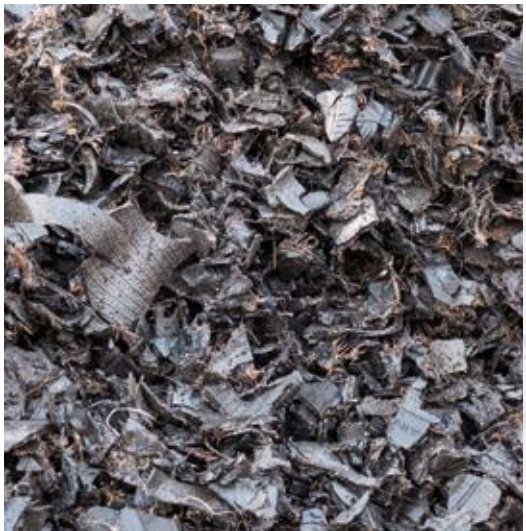

CESARO MAC IMPORT
NATURAL ATTITUDE

GRANULAZIONE CALIBRATA PER L'OTTIMIZZAZIONE DEI SUCCESSIVI PROCESSI DI SELEZIONE

GRANULATORI ROBUSTI

BAT 1600U
BAT 1245
BAT 845

MTB®

40 ANNI DI ESPERIENZA
NEL SETTORE DEL RECYLING

OLTRE 40 ANNI DI ESPERIENZA NEL SETTORE DEL RECYLING

Dal 1981, MTB ricicla l'alluminio costruendo la sua esperienza nella produzione nel sito di Trept, Francia. Ogni anno nel sito di produzione vengono riciclati oltre il 60% dei cavi per le telecomunicazioni dismessi in Francia.
Il team di ingegneri progetta sistemi di riciclo innovativi e personalizzati per una vasta gamma di rottami di alluminio, cavi, profili, lamiere, lattine, zorba, ecc...
Grazie al know-how tecnico maturato nella triturazione e selezione MTB ha potuto sviluppare la perfetta combinazione di macchine per ottenere la migliore qualità delle materie prime seconde recuperate.
Le macchine sono costruite per durare e per fornire elevate capacità produttive con il minor costo di esercizio.

GRANULATORI BAT

Le caratteristiche uniche dei nostri granulatori BAT consentono la calibrazione del granulato al fine di selezionare i materiali con i costi operativi più bassi del mercato.

BAT 1600U

BAT 1245

BAT 845

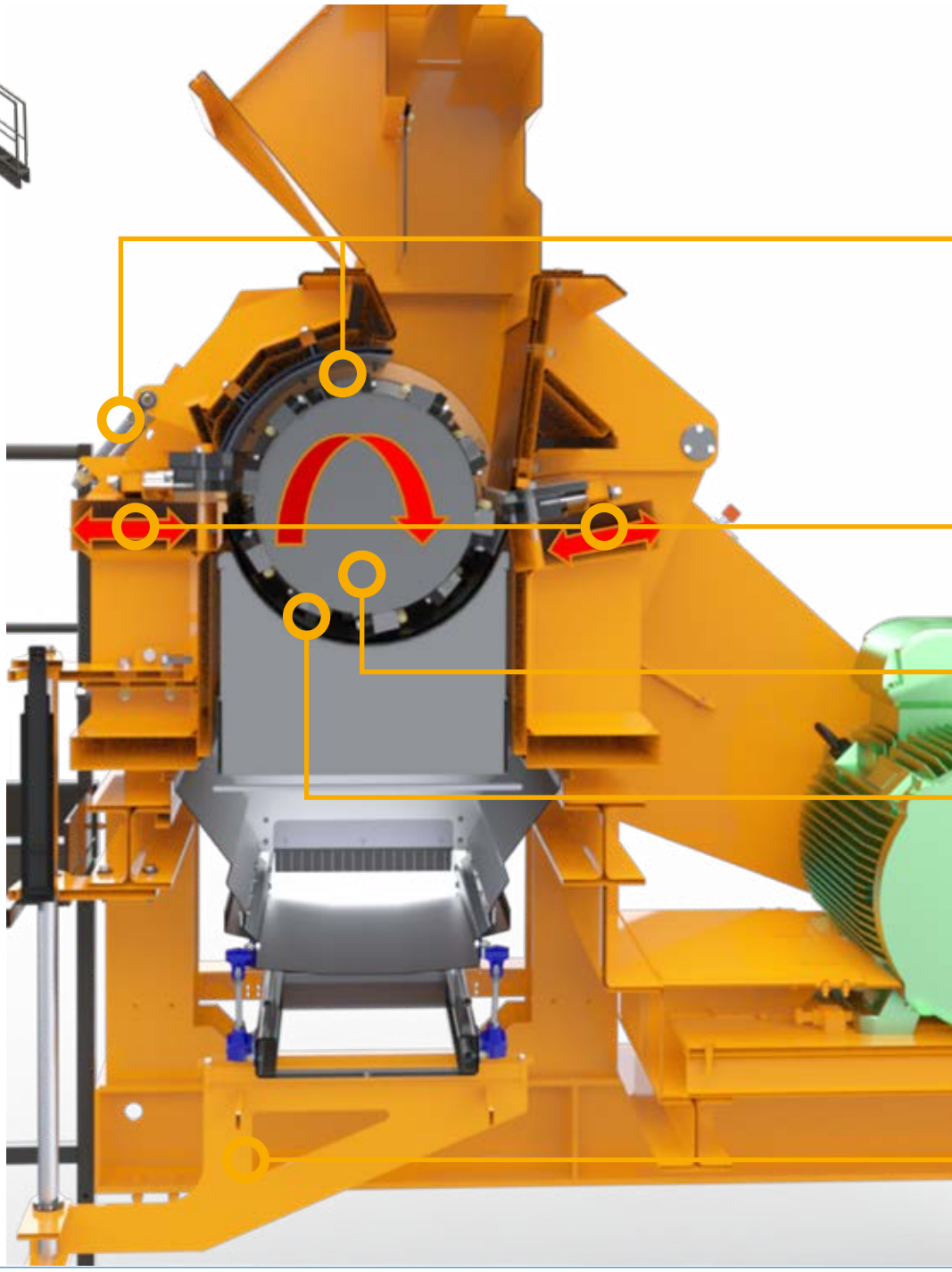

EFFICIENTE
I PIÙ BASSI COSTI
OPERATIVI NEL MERCATO

PREMIUM
QUALITÀ IMPAREGGIABILE
NELLA TRITURAZIONE

DISPONIBILITÀ
AMPIA SCELTA
DI GRIGLIE IN STOCK

LUNGA DURATA
DESIGN ROBUSTO E
AFFIDABILE

> **5 FILE DI LAME MOBILI**
LAME REVERSIBILI
E UTILIZZABILI SUI 4 LATI

> **2 FILE DI LAME STATICHE**
LAME REVERSIBILI
E UTILIZZABILI SUI 4 LATI

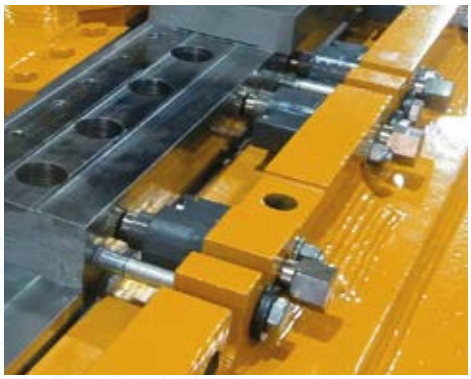

Sistema di regolazione delle lame

> **REGOLAZIONE DEL TAGLIO RAPIDA E SEMPLICE**

> **ROTORE MASSICCIO**

> **GRIGLIA FORATA PER UNA GRANULOMETRIA OMOGENEA**

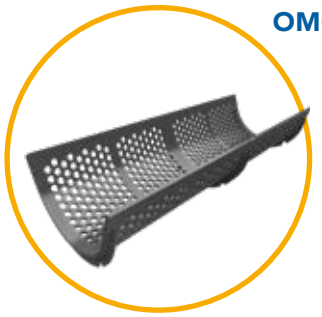

> **ASSISTENZA IDRAULICA PER LA SOSTITUZIONE DELLA GRIGLIA**

Optional di misurazione della temperatura

40 ANNI DI ESPERIENZA
NELLA RIDUZIONE GRANULARE DEI PRODOTTI PRE-TRITURATI

ROBUSTEZZA E AFFIDABILITÀ
PROGETTAZIONE PERSONALIZZATA

FLESSIBILITÀ DI UTILIZZO
EFFICIENTI CON OGNI MATERIALE

AUTOMAZIONE
SISTEMI DI CONTROLLO EVOLUTI

> **PROCESSI 100% MECCANICI**

> **RIDUZIONE DELL'IMPATTO AMBIENTALE DEL 90%** grazie alla riduzione dell'utilizzo di metalli minerali nei processi produttivi primari

> **MANUTENZIONE** rapida e semplice

I nostri granulatori BAT sono altamente versatili e in grado di granulare diversi tipi di prodotti, precedentemente triturati nei nostri trituratori BDR, fino a una dimensione di 3 mm. Questa fase cruciale del processo consente di ottenere una granulometria omogenea per ottimizzare le successive operazioni di separazione e cernita.

Ø6MM

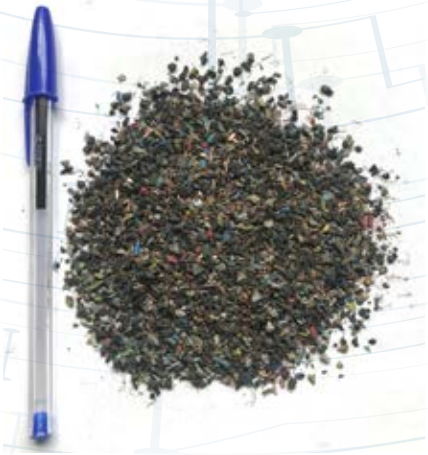

Ø4MM

BAT 1600U

VERSATILITÀ
ROBUSTEZZA
AFFIDABILITÀ
TAGLIO NETTO E UNIFORME

Le caratteristiche uniche dei nostri granulatori BAT consentono di calibrare la granulazione per la successiva selezione dei materiali con i costi operativi più bassi del mercato.
La versatilità dei nostri BAT consente di granulare un gran numero di prodotti, precedentemente triturati nei nostri trituratori di tipo BDR, fino a una dimensione di 3 mm.

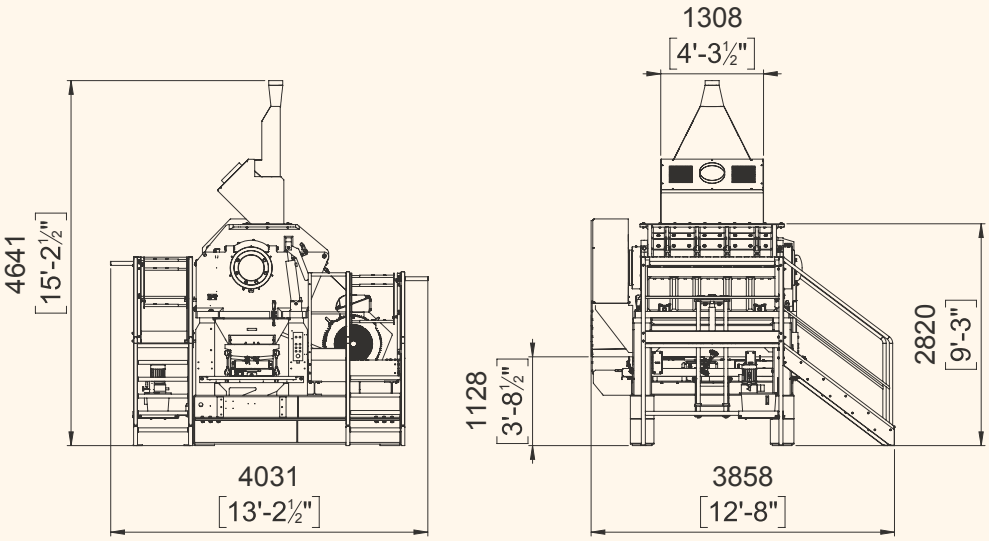

POTENZA	160kW
PESO	15 t
NUMERO LAME FISSE	16
NUMERO LAME MOBILI	40
LUNGHEZZA ROTORE	1600 mm
DIAMETRO ROTORE	640 mm
VELOCITÀ ROTORE	220-390 rpm
DIMENSIONE LAME	28x56x195 mm

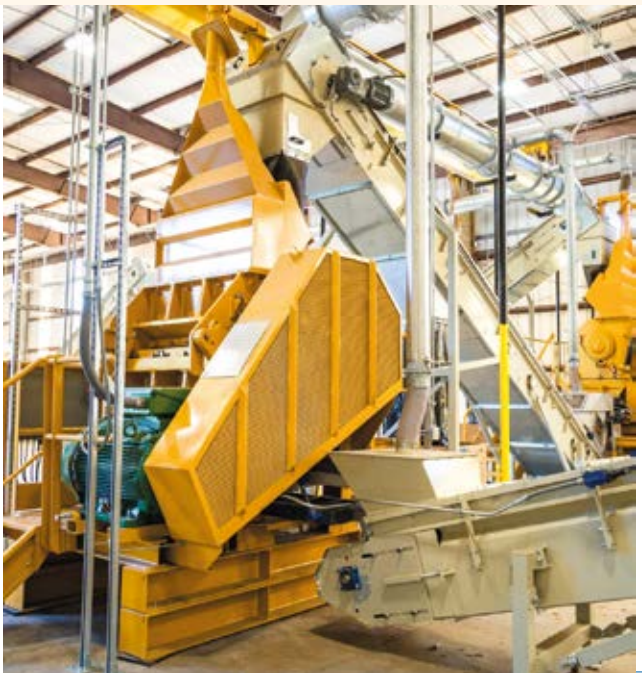

OPTIONAL DISPONIBILI

- Cassetta di manutenzione
- Controllo elettronico della temperatura dell'acqua con inserimento di acqua in alta pressione
- Sistema di rilevamento scintille
- Sovratramoggia con o senza scanalature di convogliamento materiale
- Sensore di temperatura
- Spintore idraulico in due sezioni
- Pannello di controllo per il miglioramento delle performance

EFFICIENTE
I PIÙ BASSI COSTI OPERATIVI NEL MERCATO

GRANULOMETRIA
OMOGENEA

TAGLIO NETTO
E UNIFORME

LUNGA DURATA
E VERSATILITÀ

ROTORE

> Velocità ottimizzata per limitare la polvere e il calore

VOLANO

> 1 t di volano disinseribile

> 100 t di forza sulla punta della lama

> Facile gestione del punto di ancoraggio

LAME RETTANGOLARI
28 x 56 x 195 mm

> Lame reversibili e utilizzabili sui 4 lati

> Sistema di regolazione delle lame dall'esterno della camera di triturazione

> Utilizzo di speciali leghe di acciaio

> Deisgn robusto ed efficiente

FACILE MANUTENZIONE

> Facile accesso al rotore grazie al sistema idraulico

> Accesso facilitato grazie alle ampie aperture

GRIGLIE CON FORI

> Pezzatura omogenea

> Lunga durata

> Ampia scelta di dimensioni della griglia per ogni tipo di esigenza

BAT 1245

VERSATILITÀ
ROBUSTEZZA
AFFIDABILITÀ
TAGLIO NETTO E UNIFORME

Le caratteristiche uniche dei nostri granulatori BAT consentono di calibrare la granulazione per la successiva selezione dei materiali con i costi operativi più bassi del mercato.
La versatilità dei nostri BAT consente di granulare un gran numero di prodotti, precedentemente triturati nei nostri trituratori di tipo BDR, fino a una dimensione di 3 mm.

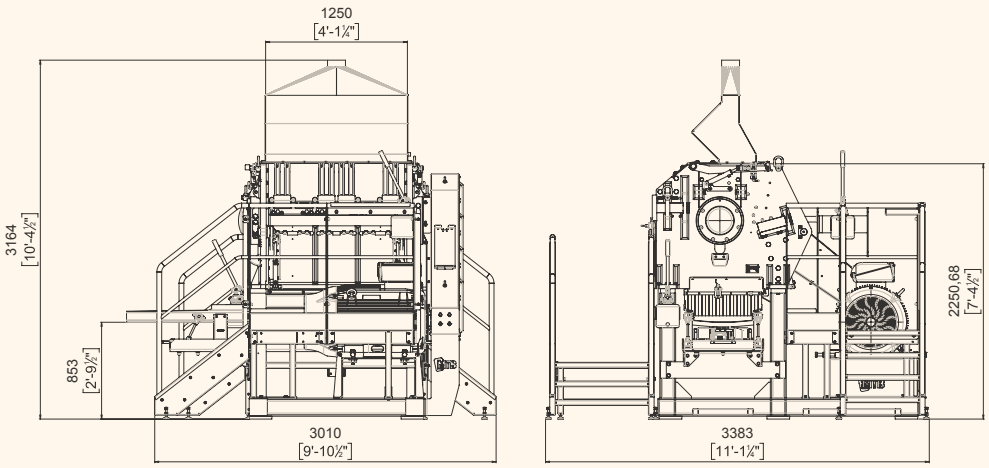

POTENZA	110kW
PESO	9 t
NUMERO LAME FISSE	12
NUMERO LAME MOBILI	30
LUNGHEZZA ROTORE	1200 mm
DIAMETRO ROTORE	610 mm
VELOCITÀ ROTORE	300-400 rpm
DIMENSIONE LAME	28x56x195 mm

OPTIONAL DISPONIBILI

- **Cassetta di manutenzione**
- **Sensore di rotazione**
- **Controllo elettronico della temperatura dell'acqua con inserimento di acqua in alta pressione**
- **Sistema di rilevamento scintille**
- **Sovratramoggia con o senza scanalature di convogliamento materiale**
- **Motore 132 kW - Schermatura rotore**
- **Sensore di temperatura**
- **Sistema di volano e frizione**
- **Pannello di controllo per il miglioramento delle performance**

EFFICIENTE
I PIÙ BASSI COSTI OPERATIVI NEL MERCATO

GRANULOMETRIA
OMOGENEA

TAGLIO NETTO
E UNIFORME

LUNGA DURATA
E VERSATILITÀ

VOLANO

- 1 t di volano disinseribile
- 50 t di forza sulla punta della lama
- Facile gestione del punto di ancoraggio

ROTORE

- Velocità ottimizzata per limitare la polvere e il calore

LAME RETTANGOLARI
28 x 56 x 195 mm

- Lame reversibili e utilizzabili sui 4 lati
- Sistema di regolazione delle lame dall'esterno della camera di triturazione
- Utilizzo di speciali leghe di acciaio
- Deisgn robusto ed efficiente

FACILE MANUTENZIONE

- Facile accesso al rotore grazie al sistema idraulico
- Accesso facilitato grazie alle ampie aperture

GRIGLIE CON FORI

- Pezzatura omogenea
- Lunga durata
- Ampia scelta di dimensioni della griglia per ogni tipo di esigenza

BAT 845

VERSATILITÀ
ROBUSTEZZA
AFFIDABILITÀ
TAGLIO NETTO E UNIFORME

Le caratteristiche uniche dei nostri granulatori BAT consentono di calibrare la granulazione per la successiva selezione dei materiali con i costi operativi più bassi del mercato.
La versatilità dei nostri BAT consente di granulare un gran numero di prodotti, precedentemente triturati nei nostri trituratori di tipo BDR, fino a una dimensione di 3 mm.

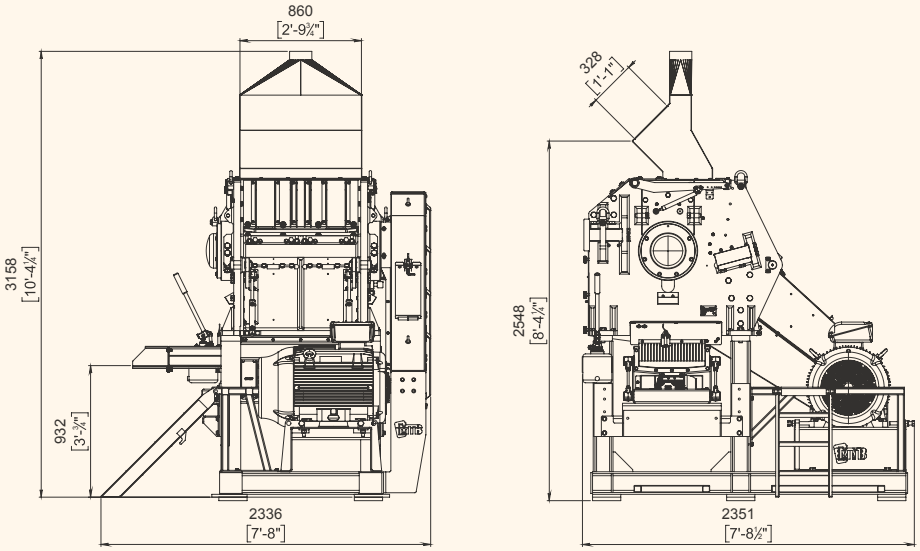

POTENZA	75kW
PESO	7 t
NUMERO LAME FISSE	8
NUMERO LAME MOBILI	20
LUNGHEZZA ROTORE	800 mm
DIAMETRO ROTORE	610 mm
VELOCITÀ ROTORE	300-400 rpm
DIMENSIONE LAME	28x56x195 mm

OPTIONAL DISPONIBILI

- **Cassetta di manutenzione**
- **Sensore di rotazione**
- **Controllo elettronico della temperatura dell'acqua con inserimento di acqua in alta pressione**
- **Sistema di rilevamento scintille**
- **Sistema di volano e frizione**
- **Pannello di controllo per il miglioramento delle performance**

EFFICIENTE
I PIÙ BASSI COSTI OPERATIVI NEL MERCATO

GRANULOMETRIA
OMOGENEA

TAGLIO NETTO
E UNIFORME

LUNGA DURATA
E VERSATILITÀ

VOLANO

- 1 t di volano disinseribile
- 35 t di forza sulla punta della lama
- Facile gestione del punto di ancoraggio

ROTORE

- Velocità ottimizzata per limitare la polvere e il calore

LAME RETTANGOLARI
28 x 56 x 195 mm

- Lame reversibili e utilizzabili sui 4 lati
- Sistema di regolazione delle lame dall'esterno della camera di triturazione
- Utilizzo di speciali leghe di acciaio
- Deisgn robusto ed efficiente

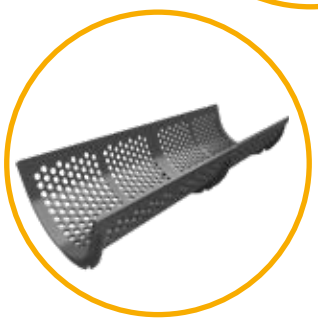

FACILE MANUTENZIONE

- Facile accesso al rotore grazie al sistema idraulico
- Accesso facilitato grazie alle ampie aperture

GRIGLIE CON FORI

- Pezzatura omogenea
- Lunga durata
- Ampia scelta di dimensioni della griglia per ogni tipo di esigenza

MTB UN RIFERIMENTO NEL MERCATO DEL RICICLO DEI METALLI NON FERROSI

L'ECOSISTEMA MTB È UNA RETE DI AZIENDE E PARTNER UNITI PER RISPONDERE ALLE ESIGENZE DEI CLIENTI ORGANIZZATA IN PRODUZIONE, SERVIZI E RICICLO.

Specializzata nella lavorazione di cavi in rame e alluminio, rifiuti da apparecchiature elettriche ed elettroniche (RAEE), rifiuti industriali, pneumatici, rottami metallici, ecc. Sulla base dei suoi 40 anni di esperienza, MTB ha ampliato la gamma di macchinari disponibili, migliorandone la qualità e la robustezza per diversificarne i settori di utilizzo.

CESARO È PARTNER DISTRIBUTORE IN ITALIA DI MTB DAL 2022 CON I PRODOTTI PER IL TRATTAMENTI DEI METALLI.

Una storia di Ecologia

Il fondatore dell'azienda, Francis Sevilla dal 1981, ha sviluppato metodi meccanici per riciclare i metalli non ferrosi dai cavi. Oggi l'azienda è un'ECO-SISTEMA MTB sviluppato per assistere i clienti nella realizzazione di impianti completi per il riciclo dei metalli con macchinari all'avanguardia.

Valori forti

MTB è considerata pioniere nel riciclo dei rifiuti di domani. Attenta al futuro del nostro pianeta, i valori dell'azienda guidano la sua strategia di sviluppo. «ZERO RIFIUTI, QUALITÀ PREMIUM, PER LE GENERAZIONI FUTURE».

- Soluzioni per il trattamento di rifiuti complessi.
- Una gamma di macchine sempre più innovative.
- Creare materie prime strategiche a basso impatto ambientale.
- Sviluppo quotidiano degli strumenti e della cultura aziendale per il benessere dei dipendenti.

CESARO SERVICE L'ASSISTENZA POST VENDITA È ELEMENTO ESSENZIALE E IMPRESCINDIBILE

FIN DALL'INIZIO L'AZIENDA HA CONCENTRATO LA PROPRIA ATTENZIONE VERSO I CLIENTI CHE HANNO SCELTO CESARO, IL SUO TEAM E LE SUE TECNOLOGIE. INGEGNERI, TECNICI, MECCANICI E TUTTI GLI STRUMENTI NECESSARI PER AGIRE CON METODOLOGIE VOLTE ALL'OTTIMIZZAZIONE DELLA PRODUZIONE E INTERVENTI TEMPESTIVI CON L'OBIETTIVO DI RAGGIUNGERE LE ASPETTATIVE ATTESE.

7000 m² di officina coperta e 3000 m² di magazzino con specifiche aree dedicate alla revisione, riparazione meccanica ed elettrica, ricovero dei mezzi, lavaggio, smontaggio, verniciatura e montaggio.

Assistenza a domicilio garantita da diverse squadre di tecnici e 14 Service Van, attrezzati per la pronta assistenza, in grado di coprire l'intero territorio nazionale intervenendo sia a livello meccanico, sia elettrico su qualsiasi macchina o attrezzatura.

Servizio di assistenza telefonica sempre attivo, capace di gestire agevolmente tutte le richieste indirizzandole al settore tecnico più appropriato e coordinando in tempi rapidi ogni tipologia di intervento.

Service esterno per garantire sempre la massima tempestività grazie alla collaborazione attiva con officine autorizzate di supporto dislocate in tutta Italia.

CESARO MAC IMPORT

NATURAL ATTITUDE

Via delle Industrie 28 - 30020
Eraclea - I - Venezia
Tel. +39 0421 231101
Fax +39 0421 233392
cesaro@cesaromacimport.com

CESAROMACIMPORT.COM

YouTube facebook Instagram LinkedIn