SENNEBOGEN

CARICATORE DI MATERIALI

MOBILE/CINGOLATO

835 G

HYBRID



210 kW
160 kW
da 47 t
20 m
maXCAB
SENcon
Euro 5

835 G

HYBRID

EFFICACE.

Potente, preciso ed estremamente veloce: il movimentatore di materiali 835 G Hybrid, con una lunghezza complessiva fino a 20 m, stabilisce nuovi standard nei porti interni, nei depositi di rottami o nelle acciaierie. Una tecnologia innovativa si coniuga con un design spazioso e sofisticato: approfittate dei bassi costi di esercizio e dell'eccezionale accessibilità per la manutenzione.

Un investimento a lungo termine

La serie G si contraddistingue per i componenti robusti e il design intelligente della macchina: la macchina mantiene il proprio valore nel lungo periodo, anche in caso di utilizzo continuo e intensivo.

Efficienza energetica

Apprezzati in tutto il mondo grazie a trasmissioni efficienti dal punto di vista delle risorse e rispettose dell'ambiente e a un efficace sistema idraulico multicircuito.

Struttura in acciaio di produzione propria

La nostra produzione interna di strutture in acciaio ci consente, di realizzare giunti saldati di altissima qualità, che garantiscono stabilità e durata nel tempo.

Manutenzione e assistenza

Gestione intelligente della flotta e monitoraggio dello stato delle macchine tramite telemetria utilizzando il portale SENtrack, oltre a un'accessibilità unica ai componenti delle macchine.

Massimo comfort

Le cabine spaziose sono state progettate tenendo conto delle esigenze dell'operatore: sono comode e spaziose e dotate di caratteristiche sofisticate.

SENcon

Il moderno sistema di controllo SENcon offre un comfort completo a operatori, responsabili della flotta e personale di assistenza.

Varietà modulare

Una gamma di macchine unica nel suo genere: realizziamo la macchina perfetta per soddisfare le esigenze della vostra applicazione.

UN INVESTIMENTO CHE CONVIENE.

La durata e l'affidabilità della SENNEBOGEN Green Line si basano su decenni di esperienza nella progettazione di gru e sistemi di movimentazione dei materiali di alta qualità. Desiderate gestire il materiale riciclato in modo particolarmente ecologico ed economico? Abbiamo la soluzione perfetta per voi.

Costi di esercizio contenuti grazie a recupero di energia attraverso il Sistema ibrido ecologico

Una tecnologia semplice da gestire e di facile manutenzione per garantire la massima disponibilità delle macchine

Prestazioni costanti grazie alla robusta struttura in acciaio e ai componenti di azionamento e controllo di alta qualità provenienti da produttori rinomati

Massima efficienza grazie a pompe potenti, su larga scala valvole e tubi idraulici

Una tecnologia all'avanguardia, frutto di un costante sviluppo che ha portato alla sesta generazione, la serie G – per la movimentazione di materiali in condizioni impegnative

Resistente e robusto in condizioni climatiche estreme e in contesti operativi difficili, funziona altrettanto bene sia nel freddo del Circolo Polare Artico che nel caldo più torrido

L’evoluzione
La serie G.

Ready for HVO

SENcon

LUNGA DURATA, ELEVATA CONSERVAZIONE DEL VALORE NEL TEMPO

- Affidabile e potente grazie alla sua struttura robusta e ai componenti di alta qualità
- Sistema di raffreddamento a temperatura controllata, progettato e testato per applicazioni gravose e temperature ambientali elevate

TECNOLOGIA SOFISTICATA E ALL‘AVANGUARDIA

- Ottimizzazione costante per la movimentazione dei materiali più impegnativi
- Maggiore efficienza grazie all’impianto idraulico della serie G: posa ottimizzata dei tubi e delle tubazioni

SEMPLICE MANUTENZIONE E ASSISTENZA

- Tecnologia fruibile e non eccessivamente ingegnerizzata
- Accessibilità ideale a tutti i componenti per una facile manutenzione

TECNOLOGIA DI GUIDA ECOLOGICA

- Motore, trasmissione e sistemi di emissione all’avanguardia, in linea con le più recenti norme tecnologiche (stage V)
- Dimensionamento corretto del motore grazie all’efficiente tecnologia di recupero dell’energia: potente e a basso consumo

835 G | Hybrid



50 %

Risparmio del 50%
sui costi operativi grazie
a una significativa riduzione
del consumo energetico

› ELECTRO

SENNEBOGEN – LEADER MONDIALE MOVIMENTAZIONE ELETTRICA.

Da oltre **35 anni** realizziamo di gran lunga il maggior numero di applicazioni elettriche

- A Una soluzione completa direttamente dal produttore: analisi dettagliate dei percorsi e progettazione personalizzata dell'alimentazione elettrica, su misura per la vostra applicazione
- Ampia gamma di soluzioni per alimentazioni elettriche, tipi di tensione e unità di funzionamento di emergenza, fornite franco fabbrica
- Motore elettrico da 400 V / 50 Hz: nessuna sosta per il rifornimento né necessità di stoccare carburante – sempre pronto all'uso
- Intervalli di manutenzione raddoppiati e costi di manutenzione ridotti: rispetto al motore diesel, non sono necessari filtri carburante/olio né cambi d'olio
- Elevato mantenimento del valore e durata di vita significativamente più lunga
- Nessun gas di scarico – un vantaggio per l'ambiente e per le persone. Funzionamento silenzioso e privo di vibrazioni per un maggiore comfort di lavoro
- Vano motore più pulito anche dopo lunghi periodi di funzionamento

Risparmia fino a

30 %

energia con un cilindro idraulico ibrid

TECNOLOGIA IBRIDA PER IL RECUPERO DI ENERGIA VERDE

Recupero di energia grazie a una progettazione sicura e intelligente: scopri nel video come il sistema Green Hybrid di SENNEBOGEN renda la movimentazione dei materiali ancora più efficiente.

➥ **www.sennebogen.com/835-green-hybrid**

GREEN HYBRID – LA TECNOLOGIA DI RECUPERO ENERGETICO PIÙ AVANZATA SUL MERCATO



Il braccio si abbassa, il gas " " si comprime



Modulo di accumulo di energia costituito da un cilindro idraulico e da un accumulatore ad azoto



La forza pressoch. costante sull'intera corsa del cilindro supporta il sollevamento successivo

SENNEBOGEN GreenHybrid

Protegge l'ambiente, fa risparmiare energia e riduce i costi.

- Vantaggi del sistema: elevato volume del sistema e trasmissione costante della forza durante l'intero ciclo del cilindro
- Stabilità del sistema grazie al controllo costante della pressione e della temperatura
- Sicurezza funzionale grazie all'impiego di componenti idraulici standard nella zona posteriore protetta della macchina
- Il sistema è regolato in modo ottimale in base alla configurazione specifica della macchina

SAFETY FIRST.

Sicuro grazie alle numerose funzioni di sicurezza sviluppate appositamente per l'impiego quotidiano in ambito di riciclaggio e di rottami. Sviluppata con attenzione per la protezione delle persone, dell'ambiente e della macchina.

Esteso garanzia

a partire da 10.000 ore di funzionamento otre anni sui componenti in acciaio

Sicuro ed ergonomico

accessibilità ottimale alla cabina e ai componenti della macchina grazie a gradini e corrimano presenti sulla torretta



Migliore visibilità su tutti i lati con la massima sicurezza

Vista panoramica grazie a superfici vetrate continue, vetro blindato anteriore, altezza di visibilità di 5,80 m



Dispositivo di sicurezza di serie per rottura tubi

Valvola di mantenimento del carico per una sicurezza ottimale durante il lavoro



SENtrack

Sicurezza nella gestione della flotta grazie al monitoraggio continuo delle condizioni della macchina



Potenti proiettori a LED

per un'illuminazione ottimale dell'area di lavoro

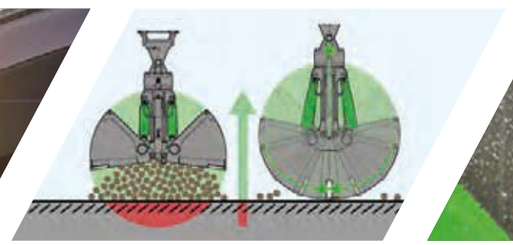

Piattaforma aerea di sicurezza

Il polipo si solleva automaticamente mentre si chiude, proteggendo gli scafi delle navi,superfici del porto, attrezzature e la presa stessa (facoltativa)



Controllo ottimale attraverso telecamere

di tutte le aree rilevanti per la sicurezza*

* Di serie, le telecamere sono installate sul lato destro e monitorano l'area posteriore. Altre telecamere, ad es. sull'avambraccio, su richiesta.

UN DESIGN MODULARE. **NUMEROSE APPLICAZIONI.**

ATTREZZATURA

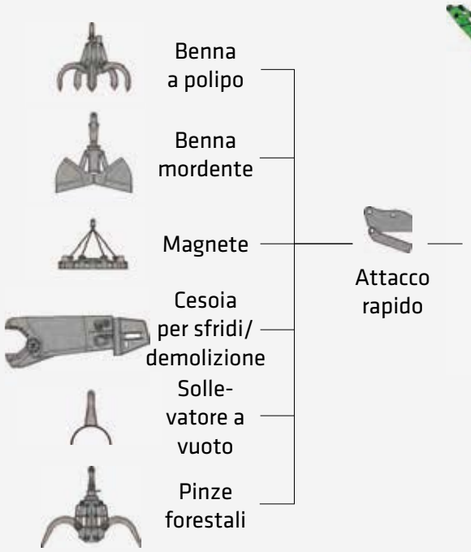

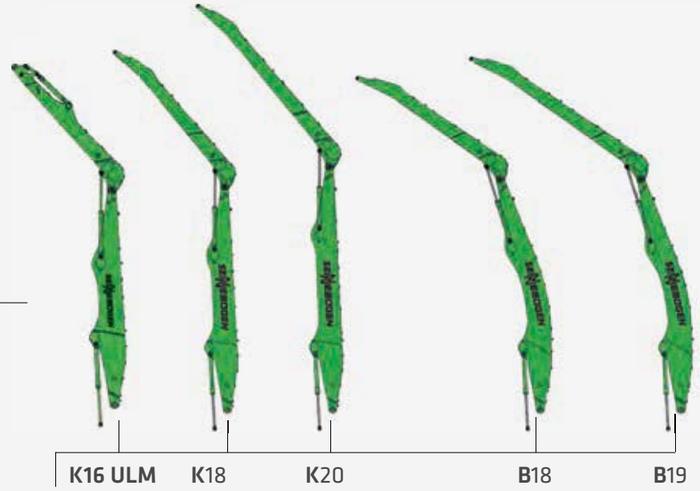

K = braccio compatto
B = braccio a banana per una maggiore profondità di carico/scarico
ULM: attrezzatura con meccanismo di rinvio, ad es. per benna a polipo

CABINA



Maxcab



Maxcab Industry

CABINA ELEVABILE



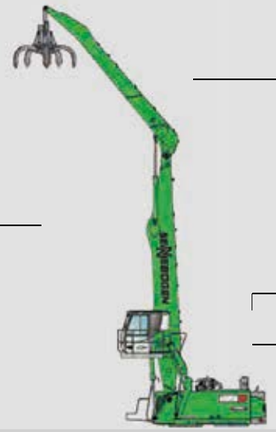

Alimentazione Diesel-idraulica

Alimentazione elettrica-idraulica

OPZIONI

Avvolgicavo per motori

Trasformatore

TORRETTA

SOTTOCARRO

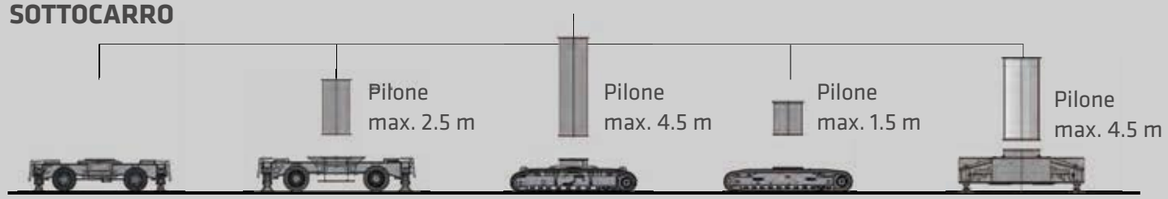

Mobile | Cingolato | Pilone a 4 punti

Con riserva di modifiche tecniche. Altri optional su richiesta.

COME SI PRESENTA LA VOSTRA MACCHINA?

Configurate la vostra macchina dal nostro sistema modulare. L'ampia gamma di soluzioni che offriamo è unica al mondo.



CONFIGURABILI SU MISURA

Oltre 16.000 soluzioni di movimentazione uniche sono realizzabili con la struttura modulare della macchina SENNEBOGEN - guardate subito il video!

www.sennebogen.com/versatility



MASSIMO **COMFORT.**

Tutto in vista

La spaziosa cabina con vista panoramica offre una pratica visuale dell'area di lavoro. Le telecamere di sicurezza forniscono supporto e consentono di monitorare le aree critiche in modo comodo tramite il sistema di controllo in cabina.

Clima interno piacevole

Che si tratti di zone più calde o di temperature inferiori allo zero, potrete entrare ogni giorno in uno spazio di lavoro con una temperatura confortevole e concentrarvi sull'essenziale del lavoro grazie al piacevole riscaldamento e all'aria condizionata.

Interni nuovi e moderni

Il Maxcab colpisce per il design degli interni completamente rinnovato, che soddisfa i più elevati standard di ergonomia e comfort. I materiali di alta qualità e un design degli interni ben studiato creano un ambiente di lavoro piacevole, mentre le ampie vetrate continue garantiscono una generosa sensazione di spazio.

Funzionamento intuitivo

Cuore della nuova Maxcab è il display touch da 10 pollici, che consente di accedere rapidamente alle funzioni principali. I pulsanti e gli interruttori per le impostazioni principali garantiscono un funzionamento intuitivo ed efficiente. Quando la macchina viene spenta, la batteria viene automaticamente scollegata dai dispositivi elettrici.

Profili personalizzati per ogni operatore

Maxcab consente di personalizzare le impostazioni per ogni operatore, ad esempio con assegnazioni dei joystick liberamente configurabili. Basta salire a bordo, caricare il profilo salvato e si è subito pronti a partire.

Controllo facile

L'intelligente sistema di controllo SENCON vi fornisce un feedback facile e veloce sulle condizioni della macchina. Grazie all'interfaccia utente intuitiva, non è mai stato così facile monitorare il consumo e l'utilizzo di energia, controllare le modalità di lavorazione desiderate e contribuire alla riduzione dei costi operativi.

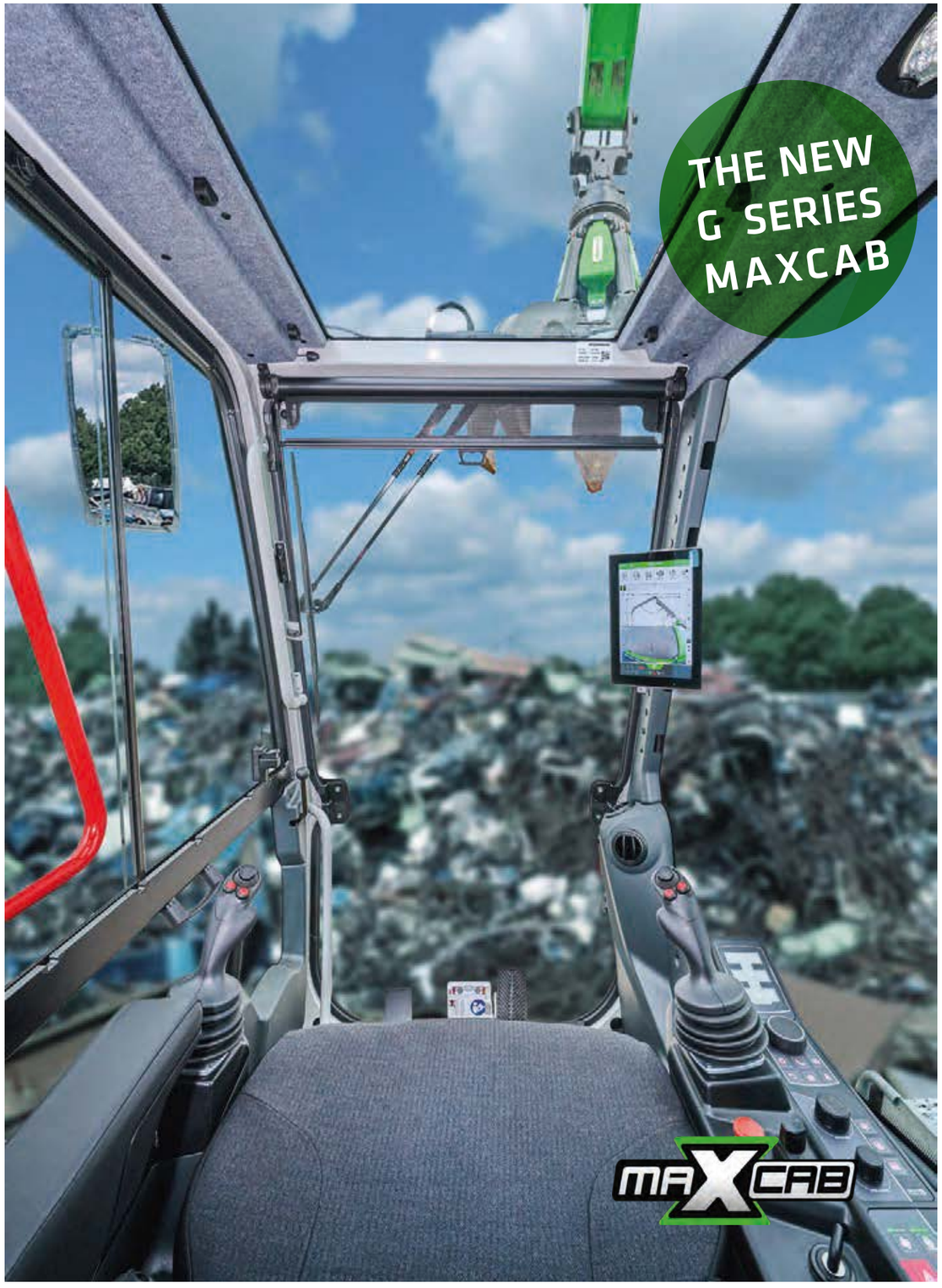

SENcon Il controllo delle macchine del futuro.

Il moderno sistema di controllo SENcon offre un comfort completo a operatori, responsabili della flotta e personale di assistenza.
I sistemi di assistenza aumentano la sicurezza sul lavoro, rendono i processi operativi più efficienti e consentono una diagnostica remota rapida e semplice. Attraverso l'analisi dei dati della macchina, è possibile ottimizzarne il funzionamento e ridurre l'impronta di CO_2 della macchina.



1. Il comfort di guida del futuro grazie ai moderni sistemi di assistenza

- Configurazione rapida e accesso a profili di guida completi
- Sistemi di sicurezza integrati (ad es. limitazione dell'area di lavoro).
- Movimenti sicuri della macchina grazie a movimenti semi-autonomi.
- Predisposizione per il controllo remoto e per movimenti di funzionamento completamente automatizzati.



2. Un servizio di assistenza remota efficace riduce i costi e fa risparmiare tempo

- È possibile estrarre e analizzare i dati delle macchine da qualsiasi luogo.
- Strumento diagnostico all'avanguardia per una diagnostica remota efficace.
- Garanzia della massima disponibilità delle macchine e della massima sicurezza operativa.

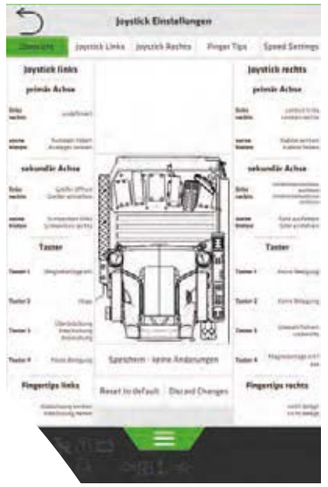

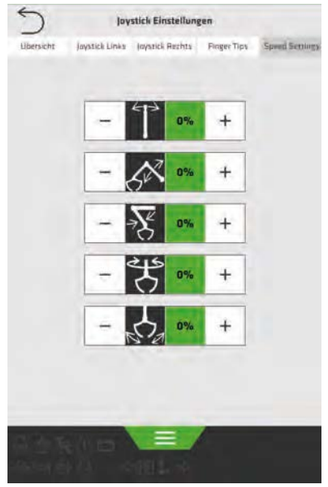

Rapido accesso alle principali funzioni grazie all'ampio display touch da 10 pollici.

3. Sempre aggiornato: aggiornamenti software over-the-air (SOTA).

- Installazione efficiente delle nuove funzioni del sistema di controllo della macchina da remoto, senza alcun intervento fisico sulla macchina.
- Lavoro continuo con la tecnologia più recente.
- La macchina rimane disponibile al massimo e flessibile nell'uso.

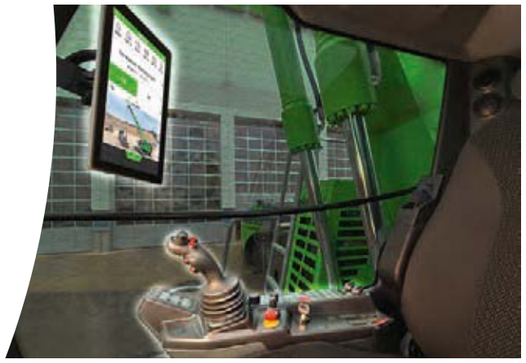

4. Analisi intelligente dei dati della macchina

- In combinazione con il sistema telematico SENtrack, i dati della macchina provenienti da SENcon diventano informazioni preziose sui processi di lavoro e sulle condizioni della macchina.
- Funzioni come le bilance per caricatori garantiscono una visione chiara delle prestazioni di movimentazione attualmente raggiunte.
- Ottimizzazione delle macchine in uso: semplice ed efficace.

CABINE
PUNTI SALIENTI



IN SERIE	Maxcab	Maxcab Industry
INGRESSO	Porta scorrevole con finestra scorrevole inclusa	Porta scorrevole con finestra scorrevole inclusa
PARABREZZA	Campo visivo ottimale	Parabrezza in un unico pezzo, realizzato in vetro antiproiettile, con montaggio rigido
VETRO DEL FINESTRINO DI DESTRA	Vetro di sicurezza stratificato	Vetro di sicurezza stratificato
LUCERNARIO	Lucernario antiproiettile	Lucernario antiproiettile
PIATTAFORMA	Piattaforma con ringhiera per un accesso sicuro	Piattaforma con ringhiera per un accesso sicuro
TERGICRISTALLI	–	Tergicristalli per lucernario
	Sistema tergicristallo e lavacristallo per il parabrezza anteriore	Sistema tergicristallo e lavacristalli per il parabrezza anteriore
CONDIZIONATORE D'ARIA	Climatizzatore automatico con funzione di immissione di aria esterna e filtro per l'aria di ricircolo	Climatizzatore automatico con funzione di immissione di aria esterna e filtro per l'aria di ricircolo
PROIETTORI	Potenti LED integrati nel tetto	Potenti LED integrati nel tetto
SISTEMA DI CONTROLLO E DIAGNOSTICA SENCON	✓	✓
OPZIONI		
LUCERNARIO	Tergicristalli per lucernario	–
RADIO	DAB, con funzione Bluetooth®-sistema vivavoce	DAB, con funzione Bluetooth®-sistema vivavoce
SEDILE CON ARIA CONDIZIONATA	✓	✓
SISTEMA DI VENTILAZIONE DI PROTEZIONE	✓	✓
BAGAGLIAIO TERMICO DIETRO IL SEDILE DELL'OPERATORE	✓	✓
GRIGLIA DI PROTEZIONE SU LUCERNARIO E PARABREZZA	✓	✓
PACCHETTO PROTEZIONE SOLARE	✓	✓

SEMPRE **L'ANGOLO VISUALE GIUSTO**

Grazie alla nuova **posizione rialzata della cabina**, l'operatore non solo beneficia di un notevole aumento dell'altezza di visuale, che garantisce la massima sicurezza e una visione d'insieme ottimale: grazie alla **struttura** estremamente **robusta**, è inoltre assicurato un funzionamento silenzioso e senza affaticamento anche durante i movimenti rapidi.

Opzionale (G350)
6.6 m

Altezza di visibilità (G280)
5.8 m



1. Riduzione dei costi di manutenzione

L'accesso al pannello di controllo consente di monitorare la macchina e i suoi parametri operativi più importanti (temperature, consumo). Se gli indici si scostano in modo significativo dal valore nominale, viene inviata immediatamente un'informazione all'operatore.

2. Riduzione dei consumi

È possibile visualizzare i processi del proprio parco mezzi su base giornaliera: potete identificare e ottimizzare facilmente i tempi di inattività delle macchine o modificare i parametri di impostazione in caso di sottocarico per ridurre i consumi.

"E se fosse possibile ricevere dati in tempo reale da tutte le macchine con un solo clic, aumentando così la produttività? Questo è possibile grazie al sistema telematico SENNEtrack di SENNEBOGEN. La serie G offre i vantaggi dello strumento di monitoraggio di serie!"

3. Miglioramento della produttività

Bastano pochi clic per riconoscere e ottimizzare l'utilizzo delle macchine, analizzare eventualmente i percorsi e trasformare i processi in modo redditizio.

4. Protezione del vostro investimento

Pratici messaggi di allarme informano sugli stati critici della macchina. Inoltre, in caso di movimenti irregolari, la macchina può essere comodamente disattivata a distanza.



MANUTENZIONE E ASSISTENZA.

KEEP IT SIMPLE. CON TECNOLOGIA SUPERIORE.

Una tecnologia mirata e affidabile per semplificarvi la vita. Puntiamo sull'idraulica, sull'impianto elettrico e sull'elettronica, dove si esprimono i maggiori vantaggi.

Vi rendiamo felici, e indipendenti. Grazie ai componenti convenienti e alle poche operazioni necessarie, sarete in grado di riparare da soli la vostra macchina.

I quadri elettrici centralizzati e i moduli elettronici semplificano la manutenzione, l'assistenza e l'eventuale risoluzione dei problemi.

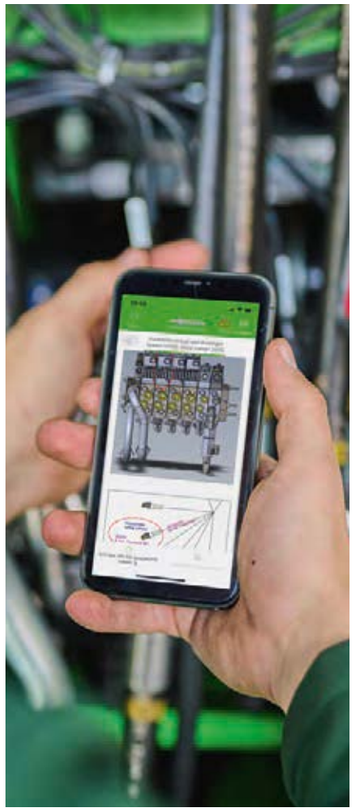

Il Troubleshooter di SENNEBOGEN è una ricerca guasti guidata per la soluzione più rapida possibile in caso di assistenza.



Tutti i punti di manutenzione e assistenza sono disposti in modo chiaro e facilmente accessibili. Inoltre, i componenti sono contrassegnati con chiarezza, per un facile orientamento.

DATI TECNICI, EQUIPAGGIAMENTO

TIPO MACCHINA

MODELLO (TIPO)	835 G Hybrid

MOTORE DIESEL

TIPO	**Euro 5:** Cummins B6.7 - C260[FR958841] Potenza nominale: 194 kW/2200 giri/min Punto di funzionamento standard: 210 kW/1800 giri/min Punto di funzionamento ECO: 207 kW/1650 giri/min
	Minimo/arresto automatico
RAFFREDDA-MENTO	raffreddamento ad acqua, raffreddamento dell'aria di sovralimentazione, raffredda-mento del liquido di raffreddamento
CILINDRATA	6.7 l
NUMERO DI CILINDRI	6
BATTERIE	2 x 155 Ah, sezionatore della batteria
IMPIANTO ELETTRICO	24 V
OPZIONI	Scaldablocco motore
	Pompa per gasolio e AdBlue
	Pre-separatore a ciclone per impieghi con elevati carichi di polvere

CAPACITÀ DEI SERBATOI

CARBURANTE	650 l
ADBLUE	75 l
SERBATOIO IDRAULICO	420 l
LIQUIDO DI RAFFREDDA-MENTO	circa 50 l
OLIO MOTORE	circa 23 l di Shell Rimula R5 LE 10W-30
OLIO IDRAU-LICO	SENlube HYDRO D46
SISTEMA DI LUBRIFICAZI-ONE CENTRA-LIZZATA	Lubrificazione centralizzata automatica per le attrezzature e la ralla, segnalazione di guasti e messaggi di serbatoio vuoto tramite SENcon, ripiegabile e facile da riempire

TORRETTA

DESIGN	Struttura a scatola resistente alla torsione, realizzata con precisione; parti della carrozzeria e sportelli laterali in lamiera robusta e riciclabile; boccole in acciaio per il montaggio del braccio; design che facilita la manutenzione; motore installato in senso longitudinale
SISTEMA DI RAFFRED DAMENTO	Sistema di raffreddamento con 3 circuiti di raffreddamento e controllo delle ventole in base alla richiesta, composto da: raffred-damento del liquido di raffreddamento e dell'olio idraulico, azionamento idraulico, controllo termostatico, compresa l'inversi-one di rotazione delle ventole
OPZIONI	Pacchetto illuminazione a LED
	Estintore
	Zavorra aggiuntiva 1.4 t
	Confezioni per basse temperature
	Preriscaldamento elettrico del serbatoio idraulico
	Generatore magnetico da 15/20 kW
	Parapetti completi per la sovrastruttura
	Segnalatori luminosi e sirene di allarme
	Compressore per la pulizia della macchina

PROPULSIONE ELETTRICA

OPZIONI	Tipo: 160 kW, di serie con 400 V / 50 Hz
	Trasformatore
	Avvolgicavo

[1] compreso il sistema di post-trattamento dei gas di scarico (filtro antiparticolato diesel, catalizzatore SCR, serbatoio AdBlue)
Con riserva di modifiche tecniche. Ulteriori opzioni disponibili su richiesta.

835 G | Hybrid

DATI TECNICI, EQUIPAGGIAMENTO

DATI TECNICI, EQUIPAGGIAMENTO

SISTEMA IDRAULICO

Sistema idraulico Load-Sensing/LUDV, impianto idraulico multicircuito	
TASSO DI CON-SEGNA	860 l/min
PRESSIONE DI ESERCIZIO	fino a 350 bar
CONTROLLO DEL LIMITE DI CARICO	Controllo ottimizzato del limite di carico; per garantire in ogni momento il miglior punto di funzionamento possibile del motore diesel, anche a pieno carico
SISTEMA DI CONTROLLO	Azionamento idraulico proporzionale e di precisione dei movimenti di lavoro, 2 joystick idraulici servoassistiti per le fun-zioni di lavoro, funzioni aggiuntive tramite interruttori e pedali
SICUREZZA	Valvola di sicurezza contro la rottura delle tubazioni per bracci a stelo e compatti
OPZIONI	Controllo degli utensili per la program-mazione della pressione/velocità di un massimo di 10 utensili
	Indicatore di coppia di carico con avviso di sovraccarico
	Protezione da sovraccarico tramite indi-catore di pressione a barre o limitatore di coppia di carico
	Potenziometro a croce sul joystick per funzioni aggiuntive
	Riempimento con bio-olio
	Circuito idraulico ausiliario per gruppi idraulici
	Olio idraulico SENlube HYDRO POLAR per tem-perature ambiente fino a -30 °C

MOTORE DI ROTAZIONE

TRASMISSIONE	Ingranaggio epicicloidale compatto con motore idraulico ad asse inclinato e valvole frenanti integrate
FRENO DI STAZIONA-MENTO	Freno multidisco a molla
RALLA	A dentatura esterna, con lubrificazione del pignone
VELOCITÀ DI ROTAZIONE	0-7 giri/min, variabile
COPPIA	140 kNm

CABINA[2] maXCAB

TIPO DI CABINA	Maxcab, altezza 2.8 m
CARATTERIS-TICHE DELLA CABINA	Porta scorrevole con finestrino scorrevole, sistema di smorzamento delle vibrazioni, ve-tro di sicurezza oscurato, finestrino laterale in vetro di sicurezza, lucernario, tergicristallo, tendina parasole per i finestrini anteriori e sul tetto, microfono integrato per il sistema vivavoce, sedile comfort con sospensioni pneumatiche, climatizzatore automatico con filtro per aria fresca e ricircolo, comando a joystick (versione mobile), comando SENcon, spegnimento di emergenza
OPZIONI	Maxcab Industry, lastra continua di vetro antiproiettile
	Braccioli multifunzionali
	Sistema di ventilazione protettiva
	Protezione per il tetto, FOPS se applicabile
	Protezione anteriore
	Filtro a carbone attivo per l'aria esterna
	Sistema di riscaldamento ausiliario
	Sedile del conducente con climatizzatore
	Radio (DAB), con funzione Bluetooth®, sistema vivavoce
	Comandi al volante
	Cabina inclinabile di 30°
	Pacchetti di protezione solare



Movimento particolarmente fluido della cabi-na grazie al sistema di sollevamento G280

[2] Livello di vibrazione: max. mano/braccio (secondo la norma ISO 5349-2001) < 2,5 m/s² e max. corpo (secondo la norma ISO/TR 25398:2006) < 0,5 m/s²

DATI TECNICI, EQUIPAGGIAMENTO

CARRELLO MOBILE

Telaio mobile MP41 con stabilizzatori a 4 punti integrati, asse sterzante con asse oscillante automatizzato, cilindro dell'asse oscillante con valvola di sicurezza in caso di rottura del tubo, trazione integrale azionata da un motore idraulico regolabile con valvola del freno collegata direttamente e ad azionamento automatico e cambio Power Shift a 2 stadi, assali planetari con cilindri di sterzo integrati, freno di servizio con sistema a 2 circuiti, freno multidisco come freno di stazionamento

TIPO DI PNEUMATICO	8 x 12.00-20
FRENI	idraulico
VELOCITÀ DI MARCIA	Fase 1: 0-5,4 km/h Fase 2: 0-20 km/h
OPZIONE	Pneumatici: 8 x 12.00-24

SPECIALE PER DISPOSITIVI MOBILI

Telaio mobile MP42 con stabilizzatori a 4 punti integrati, asse sterzante a pendolo bloccabile idraulicamente, cilindro dell'asse a pendolo con valvole di sicurezza contro la rottura dei tubi, trazione integrale tramite un motore idraulico regolabile con valvola del freno collegata direttamente e ad azionamento automatico, assali planetari con cilindri di sterzo integrati, freno di servizio con sistema a 2 circuiti, freno multidisco come freno di stazionamento

VELOCITÀ DI MARCIA	0-14 km/h
OPZIONI	pilone alto fino a 2.5 m
	Pneumatici: 8 x 14.00-24

TELAIO A CINGOLI

Telaio cingolato T41/380 con struttura a scatola stabile e resistente alla torsione, telescopico meccanicamente, con trasmissione idraulica della trazione su ciascun lato del telaio tramite un motore a pistoni assiali collegato a un riduttore planetario compatto integrato nel telaio; freno di stazionamento a dischi multipli,caricato a molla e ventilato idraulicamente

VELOCITÀ DI MARCIA	Fase 1: 0-1,6 km/h Fase 2: 0-3 km/h
OPZIONI	Carrello idraulico telescopico su cingoli
	pilone alto fino a 1.5 m

SPECIALE CINGOLATO

Carrello cingolato a carreggiata larga R44/380, con trasmissione idraulica di marcia, integrato nel telaio su ciascun lato del carrello con motore a pistoni assiali e riduttore planetario compatto, freni a disco carichi a molla con ventilazione idraulica come freno di stazionamento

VELOCITÀ DI MARCIA	0-2,3 km/h
OPZIONE	pilone fino a 4.5 m



Opzionale: protezione della trasmissione durante il viaggio

835G | Hybrid

DATI TECNICI, DOTAZIONE

DATI TECNICI, EQUIPAGGIAMENTO

ATTREZZATURA

CILINDRI	Cilindri idraulici (compresi quelli ibridi) dotati di elementi di tenuta e guida di alta qualità, smorzamento in posizione finale e punti di fissaggio sigillati
GAMMA	fino a 20 m
OPZIONI	Smorzamento del braccio
	Regolazione dell'altezza e limitazione del raggio
	Illuminazione a LED
	Telecamera montata su asta
	Tipo di attrezzatura "ULM" con cinematica ribaltabile
	Tipo di attrezzatura "Banana" per una maggiore profondità di carico/scarico

PESO OPERATIVO

MASSA	**MOBILE** **47.3 t** con MP41 e K18, accessori inclusi
NOTA	Il peso operativo varia a seconda del modello e dell'equipaggiamento.

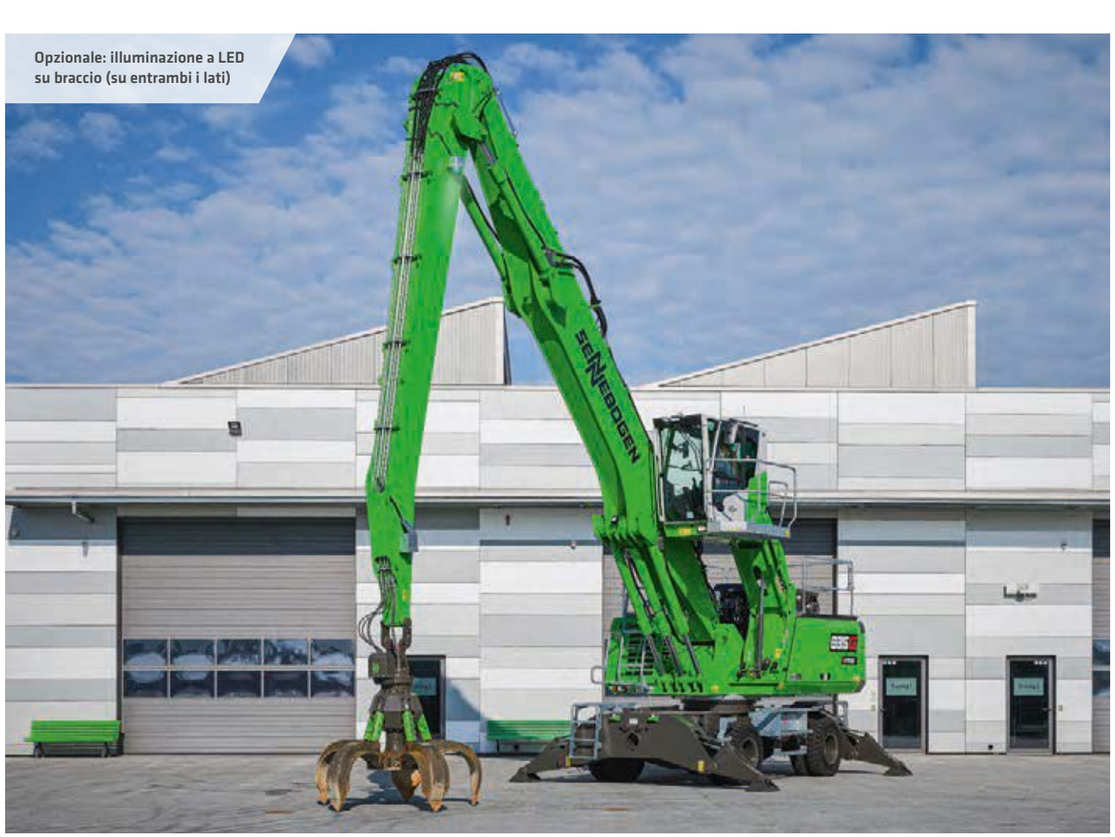

Opzionale: illuminazione a LED su braccio (su entrambi i lati)

Con riserva di modifiche tecniche. Opzioni aggiuntive disponibili su richiesta.

CAPACITÀ DI CARICO K18 (MOBILE)

MP41

MAXCAB
2.80 m di altezza (G280)

braccio da **10,1 m**
Asta di presa da **7.9 m**

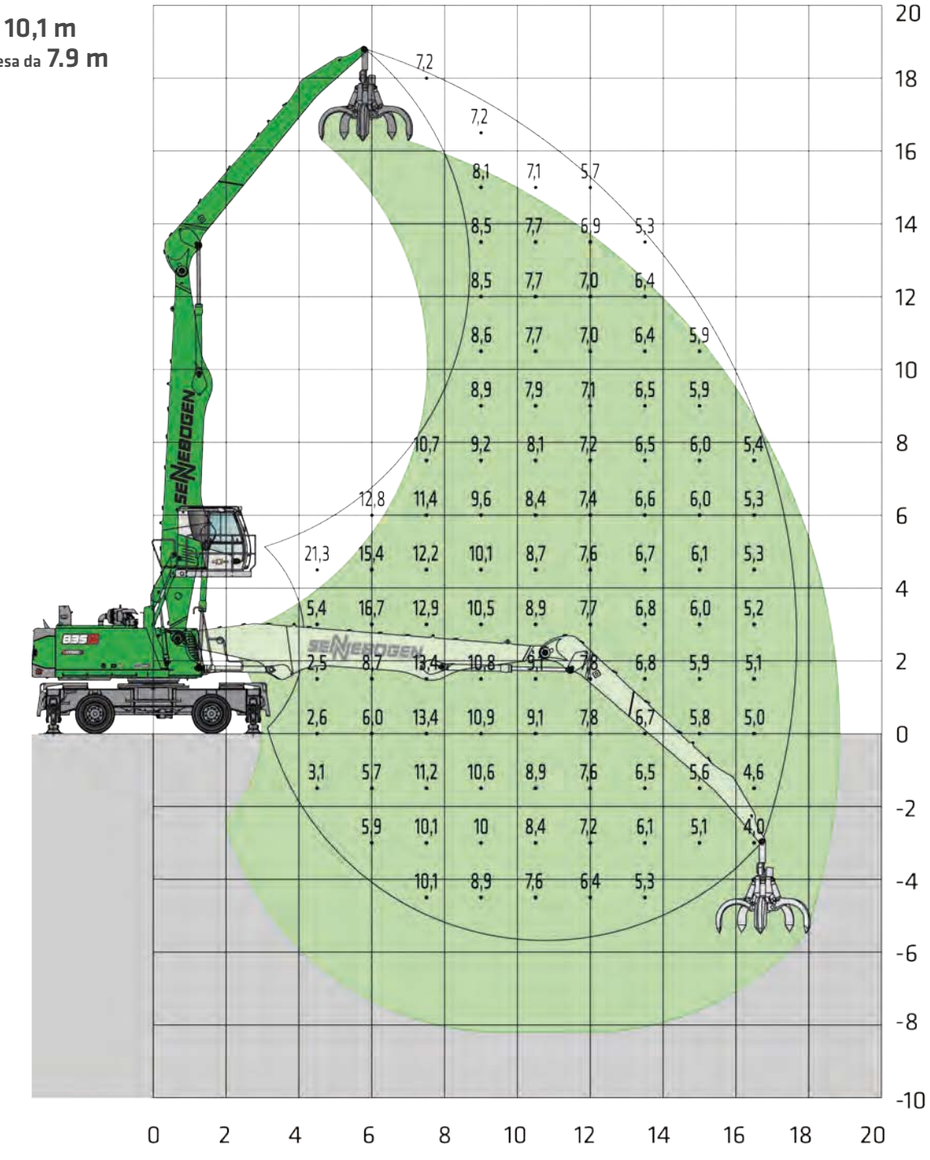

Macchina rappresentata in modo speculare

20210412070055

Note:
Tutti i valori dei carichi sono indicati in tonnellate (t) e si intendono applicati all'estremità dell'avambraccio, senza utensile di lavoro, su terreno fermo e pianeggiante. Gli utensili di lavoro come benne, magneti, ganci da carico, ecc. sono parte dei valori dei carichi indicati. Conformemente alla norma ISO10567, questi valori corrispondono al 75% del carico di ribaltamento statico oppure all'87% della forza di sollevamento idraulica. Conformemente alla norma EN474/5, i macchinari per la movimentazione idraulica dei materiali, per le operazioni di sollevamento, devono essere dotati di valvole di arresto automatiche sui cilindri dell'avambraccio e di sollevamento e di un dispositivo di avvertimento in caso di sovraccarico. I valori dei carichi indicati si intendono con il sostegno dei 4 stabilizzatori e orientabili di 360°.

Con riserva di modifiche tecniche.

CAPACITÀ DI CARICO K20 (MOBILE)

MP41

MAXCAB
Sollevamento di 3.5 m (opzione G350)

braccio da **11 m**
Asta di prelievo da **9.4 m**

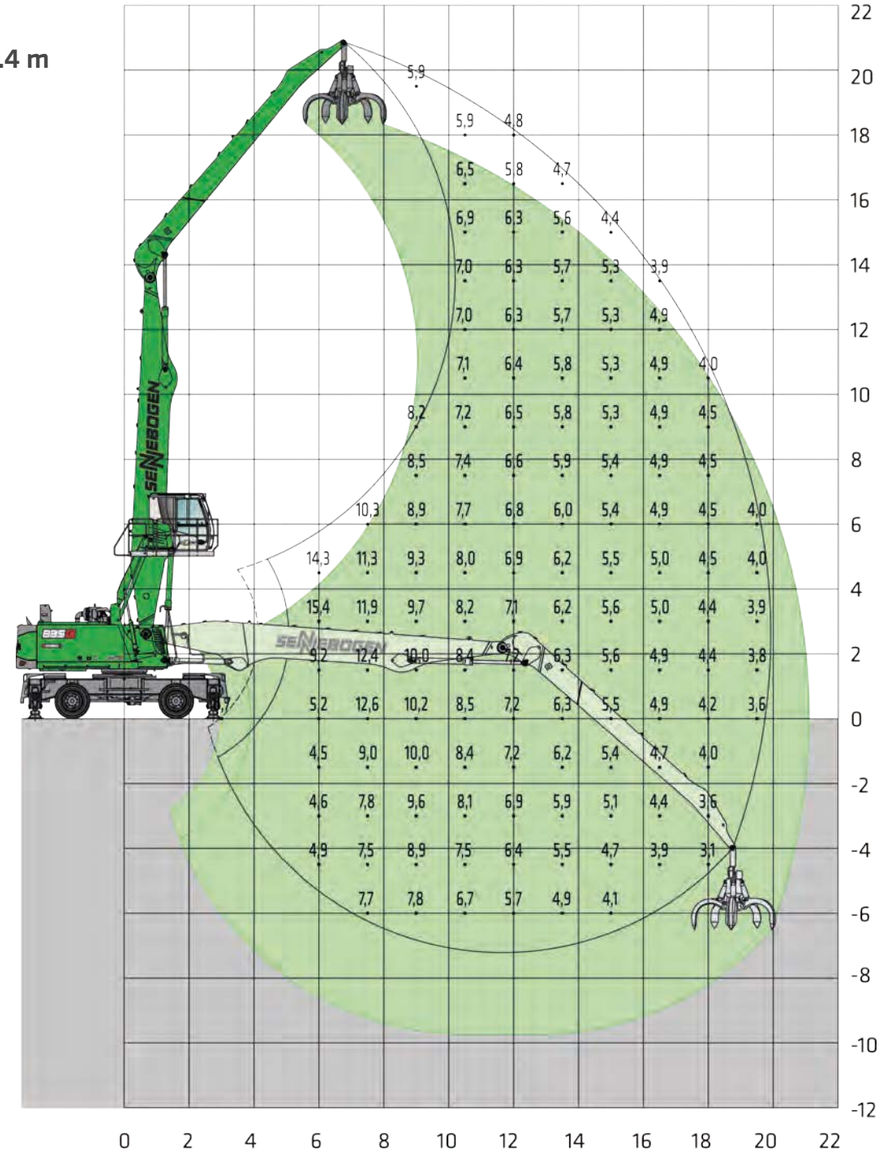

Macchina rappresentata in modo speculare

20210412070216

Note:
Tutti i valori dei carichi sono indicati in tonnellate (t) e si intendono applicati all'estremità dell'avambraccio, senza utensile di lavoro, su terreno fermo e pianeggiante. Gli utensili di lavoro come benne, magneti, ganci da carico, ecc. sono parte dei valori dei carichi indicati. Conformemente alla norma ISO10567, questi valori corrispondono al 75% del carico di ribaltamento statico oppure all'87% della forza di sollevamento idraulica. Conformemente alla norma EN474/5, i macchinari per la movimentazione idraulica dei materiali, per le operazioni di sollevamento, devono essere dotati di valvole di arresto automatiche sui cilindri dell'avambraccio e di sollevamento e di un dispositivo di avvertimento in caso di sovraccarico. I valori dei carichi indicati si intendono con il sostegno dei 4 stabilizzatori e orientabili di 360°.

Con riserva di modifiche tecniche.

CAPACITÀ DI CARICO B18 (MOBILE)

MP41

MAXCAB
Può essere sollevato di 2.90 m e spostato in avanti di 2 m (opzione G290/200)

braccio da **10.6 m**
Asta di presa da **7.9 m**

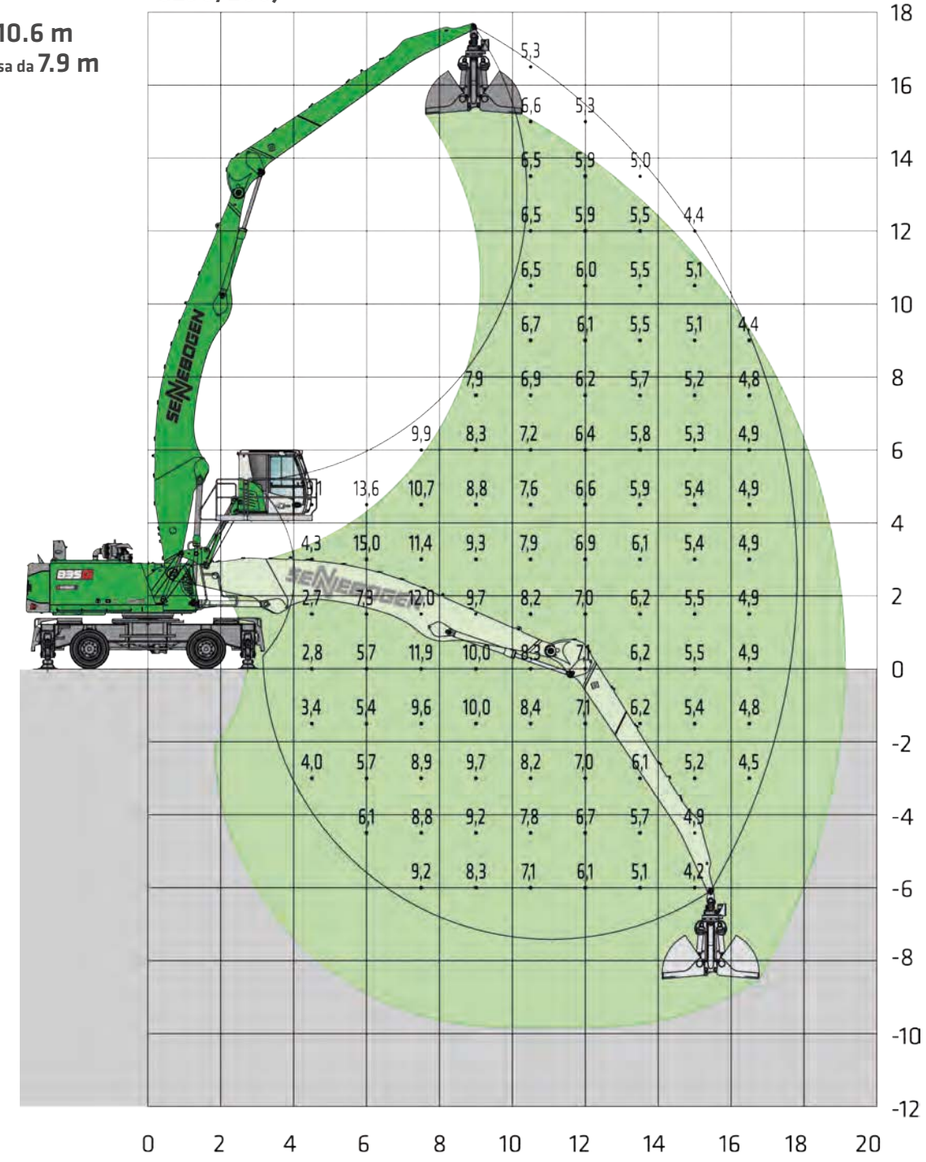

Macchina rappresentata in modo speculare

20210412070540

Note:
Tutti i valori dei carichi sono indicati in tonnellate (t) e si intendono applicati all'estremità dell'avambraccio, senza utensile di lavoro, su terreno fermo e pianeggiante. Gli utensili di lavoro come benne, magneti, ganci da carico, ecc. sono parte dei valori dei carichi indicati. Conformemente alla norma ISO10567, questi valori corrispondono al 75% del carico di ribaltamento statico oppure all'87% della forza di sollevamento idraulica. Conformemente alla norma EN474/5, i macchinari per la movimentazione idraulica dei materiali, per le operazioni di sollevamento, devono essere dotati di valvole di arresto automatiche sui cilindri dell'avambraccio e di sollevamento e di un dispositivo di avvertimento in caso di sovraccarico. I valori dei carichi indicati si intendono con il sostegno dei 4 stabilizzatori e orientabili di 360°.

835G | Hybrid

VALORI DI CARICO B19 (SPECIALE MOBILE)

MP42

MAXCAB
2.80 m di altezza (G280)

Prolunga per pilone
2.5 m

braccio da **10.6 m**
Asta di prelievo da **9.4 m**

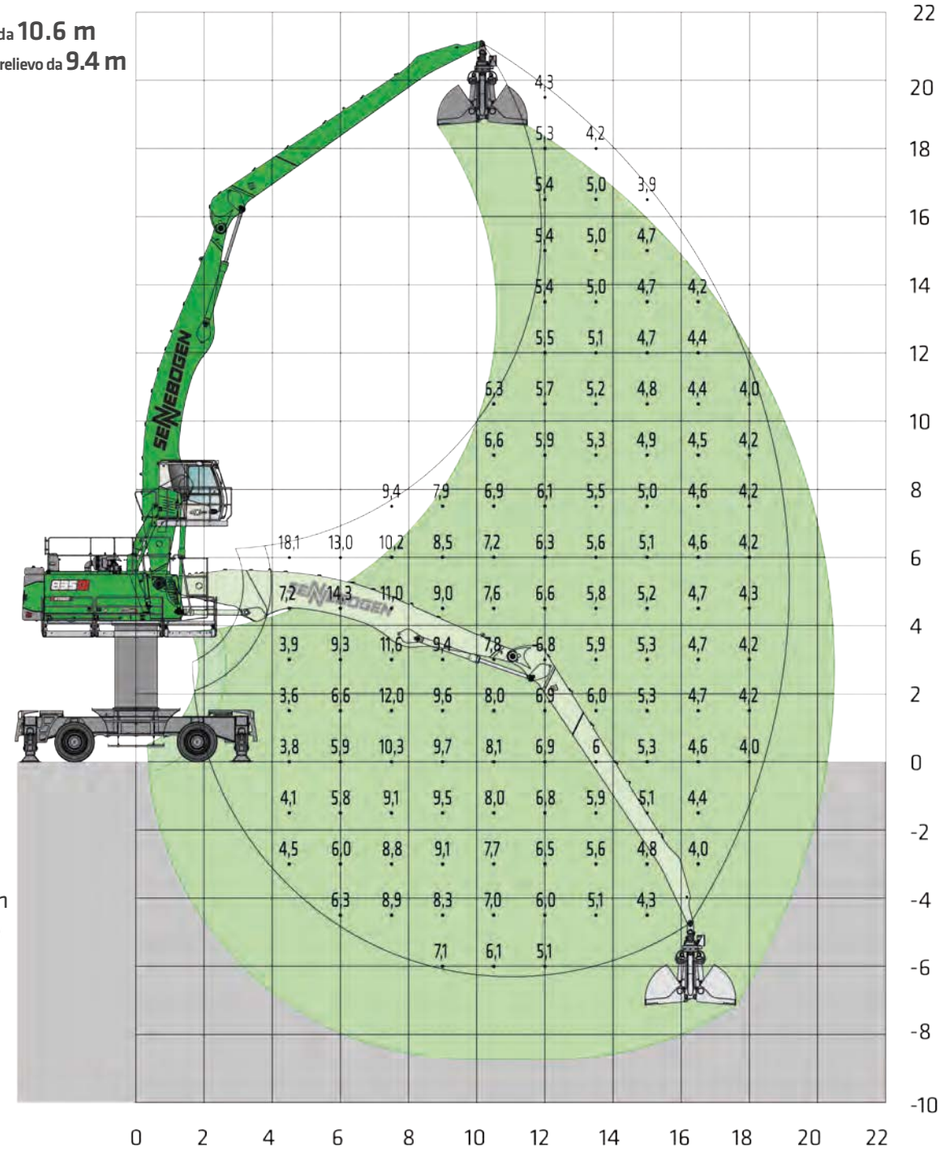

Macchina rappresentata in modo speculare

20210412065558

Note:
Tutte le portate sono espresse in tonnellate (t) applicate all'estremità del braccio, senza attrezzi e su terreno solido e piano. Gli attrezzi di lavoro quali benna, magnete, gancio di sollevamento, ecc. sono inclusi nelle portate specificate. I valori indicati corrispondono al 75% del carico statico di ribaltamento o all'87% della forza di sollevamento idraulica secondo la norma ISO 10567 e si applicano alla temperatura di esercizio richiesta nel sistema Green Hybrid. Ai sensi della norma UE EN 474/5, i movimentatori idraulici utilizzati per il sollevamento devono essere dotati di un dispositivo di sicurezza contro la rottura dei tubi sui cilindri di sollevamento e del braccio, nonché di un dispositivo di segnalazione del sovraccarico. I valori di carico si riferiscono a una macchina con stabilizzatori a 4 punti e per una rotazione di 360°.

COEFFICIENTI DI CARICO

CAPACITÀ DI CARICO K18 (CINGOLATO)

T41/380
(telescopico)

MAXCAB
2.80 m di altezza (G280)

braccio da **10.1 m**
Asta di presa da **7.9 m**

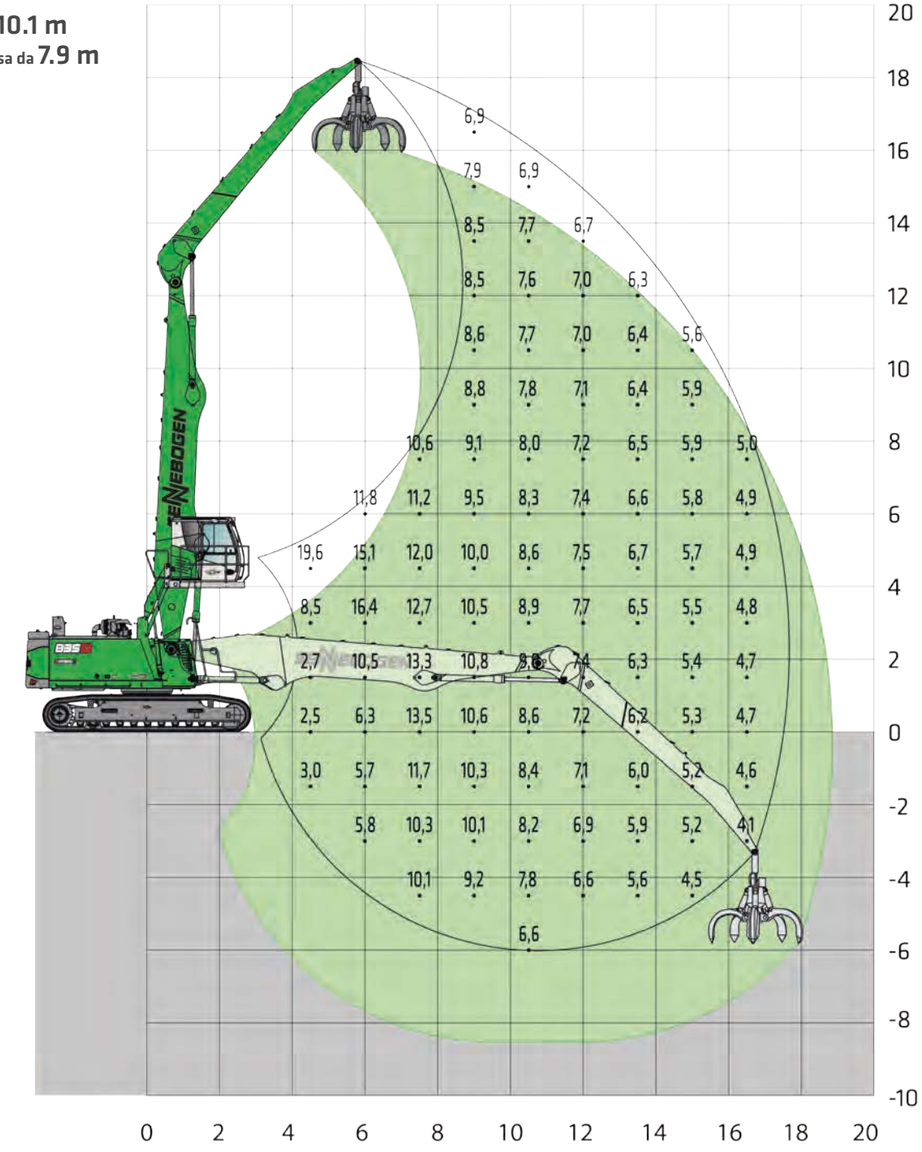

Macchina rappresentata in modo speculare

20210412073838

Note:
Tutti i valori dei carichi sono indicati in tonnellate (t) e si intendono applicati all'estremità dell'avambraccio, senza utensile di lavoro, su terreno fermo e pianeggiante. Gli utensili di lavoro come benne, magneti, ganci da carico, ecc. sono parte dei valori dei carichi indicati. Conformemente alla norma ISO10567, questi valori corrispondono al 75% del carico di ribaltamento statico oppure all'87% della forza di sollevamento idraulica. Conformemente alla norma EN474/5, i macchinari per la movimentazione idraulica dei materiali, per le operazioni di sollevamento, devono essere dotati di valvole di arresto automatiche sui cilindri dell'avambraccio e di sollevamento e di un dispositivo di avvertimento in caso di sovraccarico. I valori di carico indicati si intendono per la larghezza massima di scartamento e sono orientabili a 360°.

835G | Hybrid

VALORI DI CARICO K20 (CINGOLATO)

T41/380
(telescopico)

MAXCAB
Sollevamento di 3.50 m (opzione G350)

braccio da **11 m**
Asta di prelievo da **9,4 m**

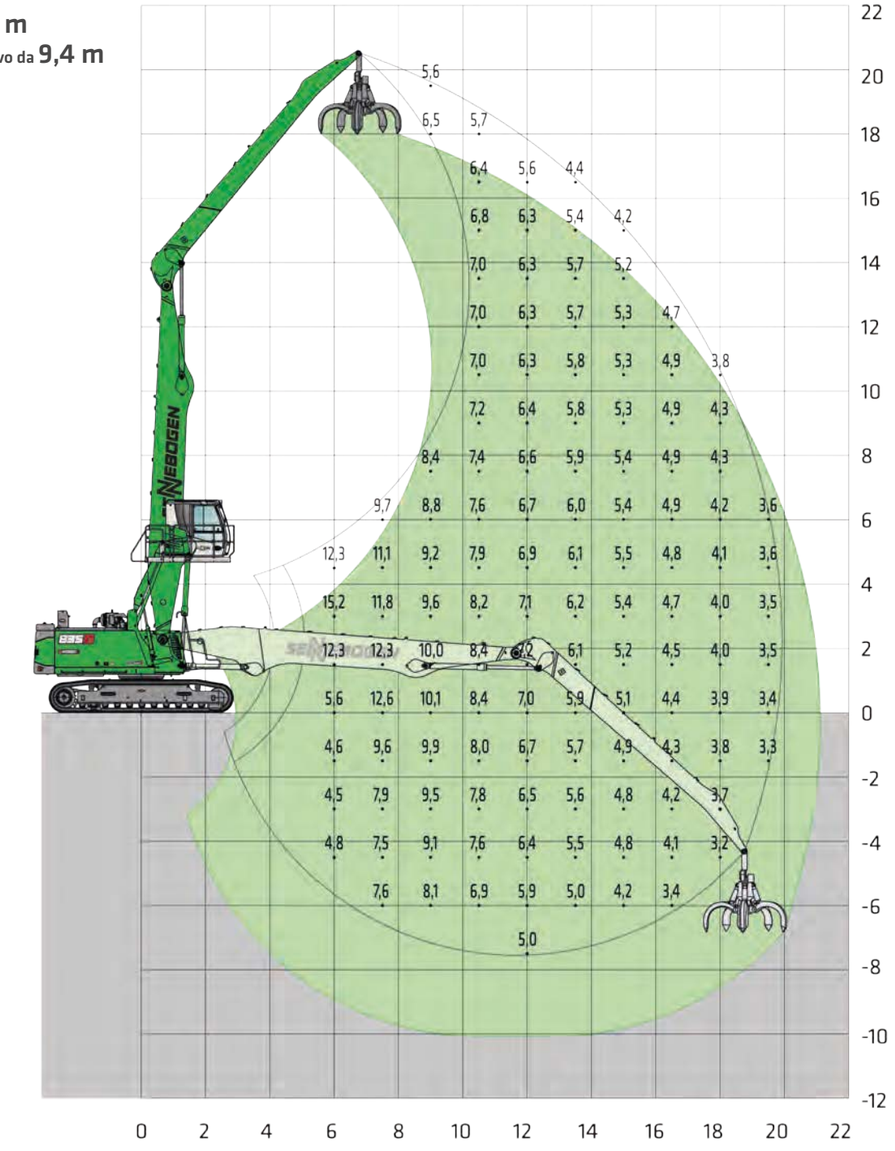

Macchina rappresentata in modo speculare

20210412073813

Note:
Tutti i valori dei carichi sono indicati in tonnellate (t) e si intendono applicati all'estremità dell'avambraccio, senza utensile di lavoro, su terreno fermo e pianeggiante. Gli utensili di lavoro come benne, magneti, ganci da carico, ecc. sono parte dei valori dei carichi indicati. Conformemente alla norma ISO10567, questi valori corrispondono al 75% del carico di ribaltamento statico oppure all'87% della forza di sollevamento idraulica. Conformemente alla norma EN474/5, i macchinari per la movimentazione idraulica dei materiali, per le operazioni di sollevamento, devono essere dotati di valvole di arresto automatiche sui cilindri dell'avambraccio e di sollevamento e di un dispositivo di avvertimento in caso di sovraccarico. I valori di carico indicati si intendono per la larghezza massima di scartamento e sono orientabili a 360°.

COEFFICIENTI DI CARICO

CAPACITÀ DI CARICO K20 (CINGOLATI SPECIALI)

R44/380

MAXCAB
2.80 m di altezza (G280)

Prolunga per pilone
4.5 m

braccio da **11 m**
Asta di prelievo da **9,4 m**

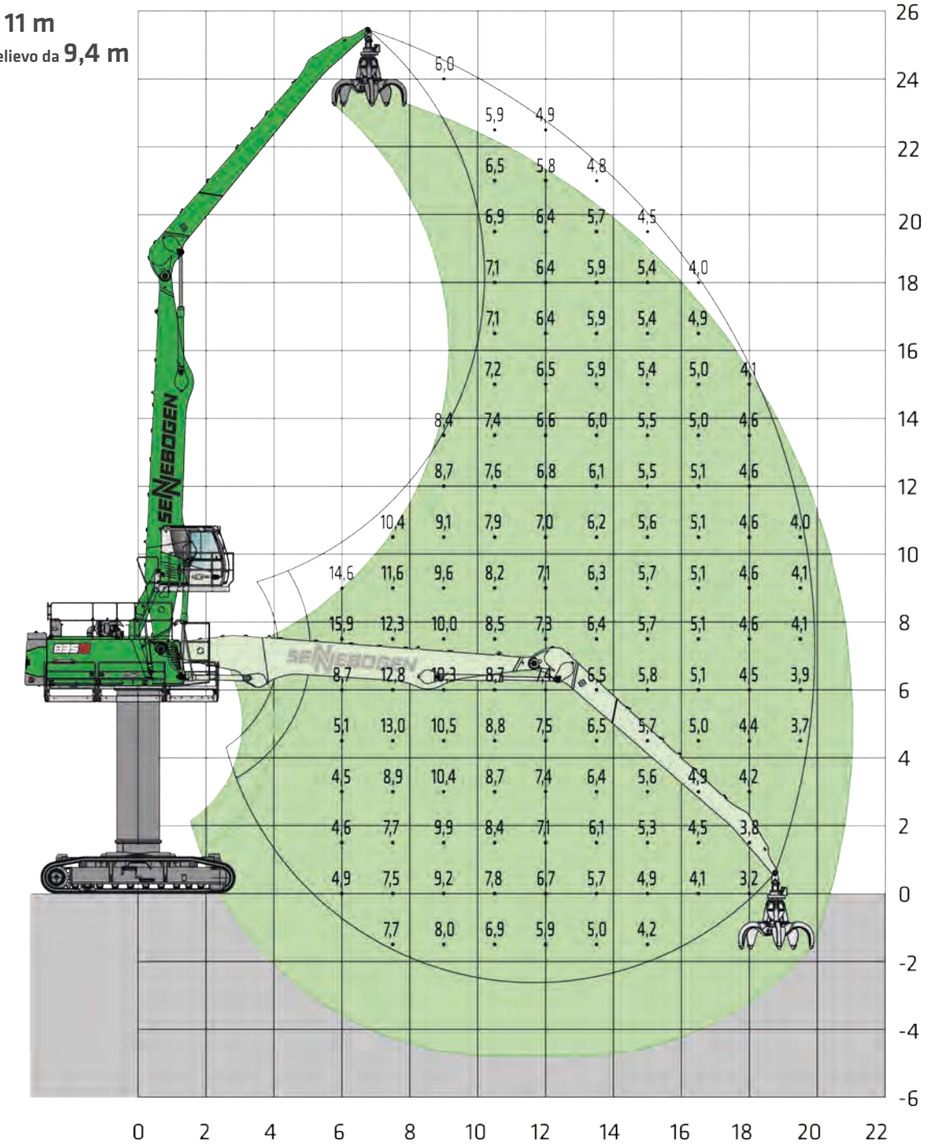

Macchina rappresentata in modo speculare

20210412074847

Note:
Tutti i valori dei carichi sono indicati in tonnellate (t) e si intendono applicati all'estremità dell'avambraccio, senza utensile di lavoro, su terreno fermo e pianeggiante. Gli utensili di lavoro come benne, magneti, ganci da carico, ecc. sono parte dei valori dei carichi indicati. Conformemente alla norma ISO10567, questi valori corrispondono al 75% del carico di ribaltamento statico oppure all'87% della forza di sollevamento idraulica. Conformemente alla norma EN474/5, i macchinari per la movimentazione idraulica dei materiali, per le operazioni di sollevamento, devono essere dotati di valvole di arresto automatiche sui cilindri dell'avambraccio e di sollevamento e di un dispositivo di avvertimento in caso di sovraccarico. I valori di carico indicati si intendono per la larghezza massima di scartamento e sono orientabili a 360°.

Con riserva di modifiche tecniche.

835G | Hybrid

VALORI DI CARICO B19 (CINGOLATI SPECIALI)

R44/380

MAXCAB
2,80 m di altezza (G280)

Prolunga per pilone
4.5 m

braccio da **10,6 m**
Asta di prelievo da **9,4 m**

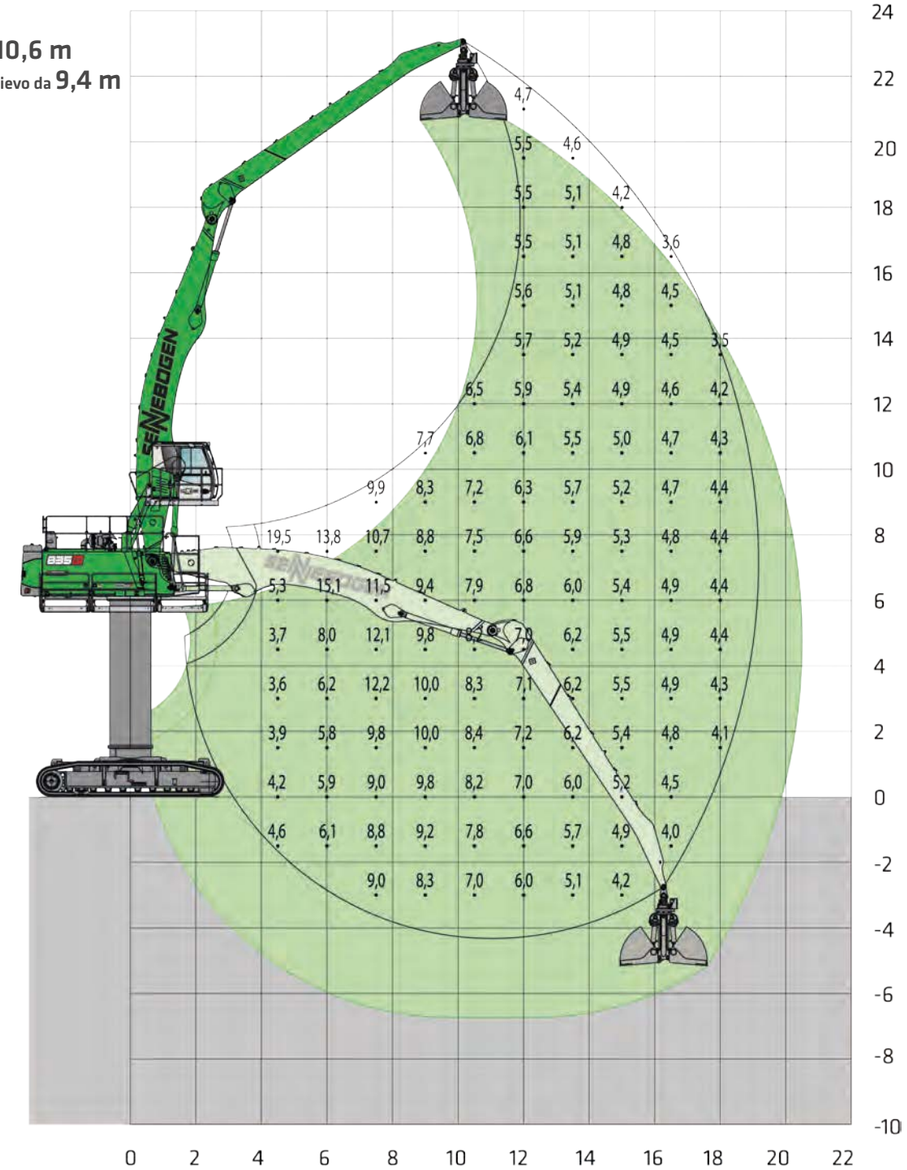

Macchina rappresentata in modo speculare

20210412075440

Note:
Tutti i valori dei carichi sono indicati in tonnellate (t) e si intendono applicati all'estremità dell'avambraccio, senza utensile di lavoro, su terreno fermo e pianeggiante. Gli utensili di lavoro come benne, magneti, ganci da carico, ecc. sono parte dei valori dei carichi indicati. Conformemente alla norma ISO10567, questi valori corrispondono al 75% del carico di ribaltamento statico oppure all'87% della forza di sollevamento idraulica. Conformemente alla norma EN474/5, i macchinari per la movimentazione idraulica dei materiali, per le operazioni di sollevamento, devono essere dotati di valvole di arresto automatiche sui cilindri dell'avambraccio e di sollevamento e di un dispositivo di avvertimento in caso di sovraccarico. I valori di carico indicati si intendono per la larghezza massima di scartamento e sono orientabili a 360°.

Con riserva di modifiche tecniche.

DIMENSIONI VERSIONE MOBILE

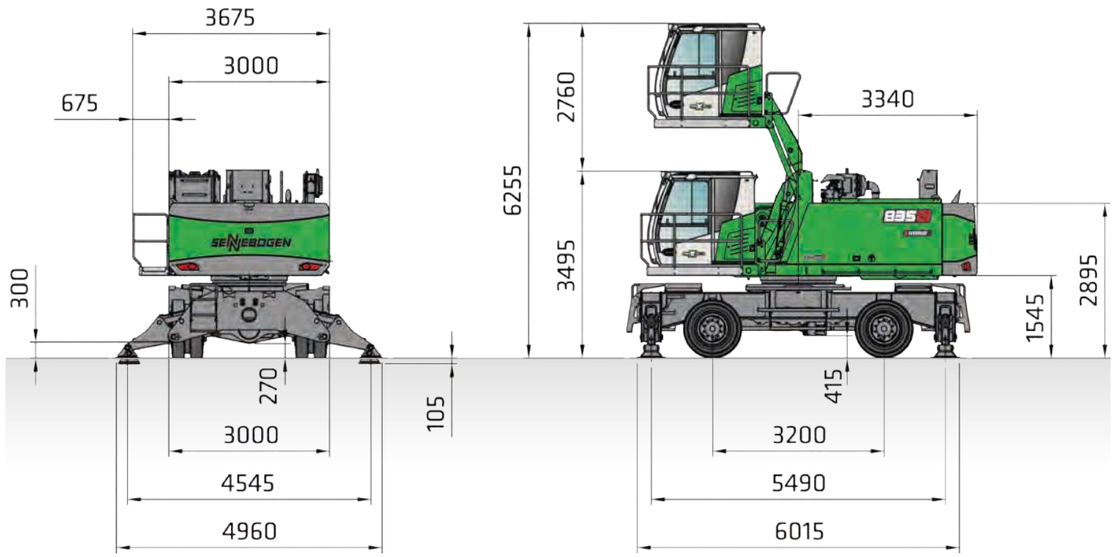

**835 G HYBRID CON TELAIO MP41 E CABINA G280 MAXCAB,
A SOLLEVAMENTO IDRAULICO (DI SERIE), PNEUMATICI IN GOMMA PIENA 12.00-20**

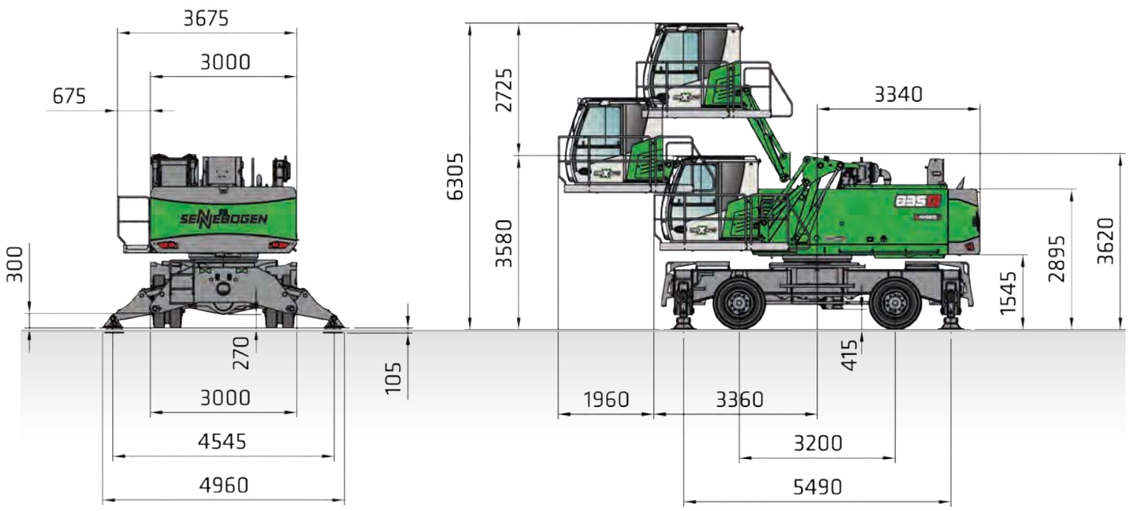

**835 G HYBRID CON TELAIO MP41 E CABINA G290/200 MAXCAB SOLLEVABILE E
SPOSTABILE IN AVANTI IDRAULICAMENTE, PNEUMATICI IN GOMMA PIENA 12.00-20**

DIMENSIONI VERSIONE MOBILE

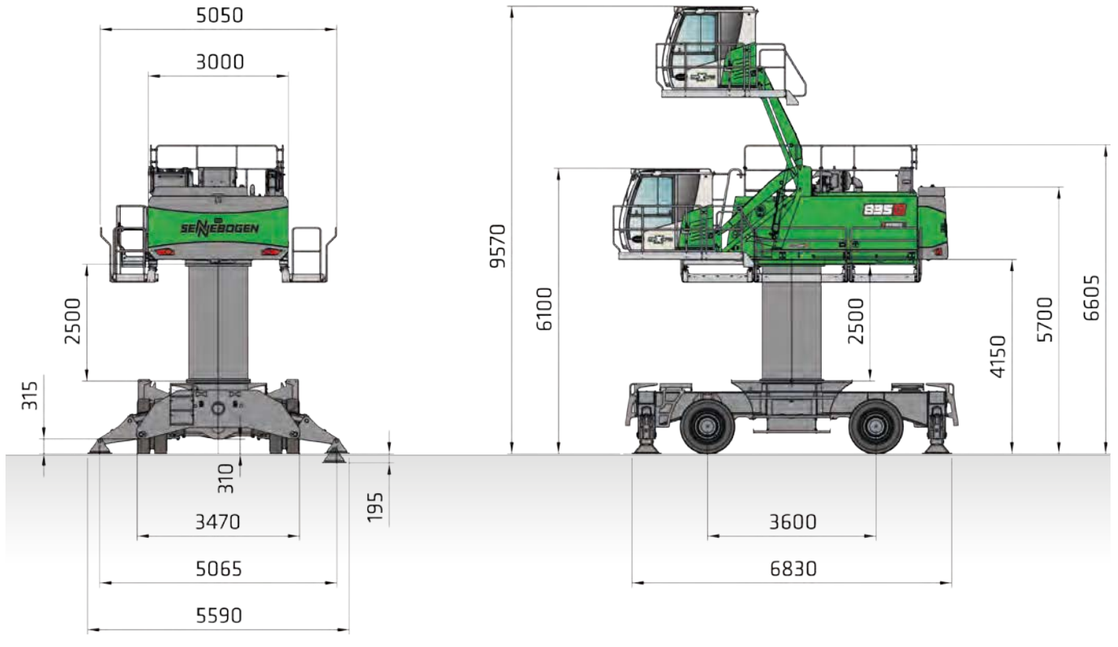

**835 G HYBRID CON TELAIO MP42 E CABINA G350 MAXCAB,
SOLLEVAMENTO IDRAULICO, PNEUMATICI IN GOMMA PIENA 12.00-24**

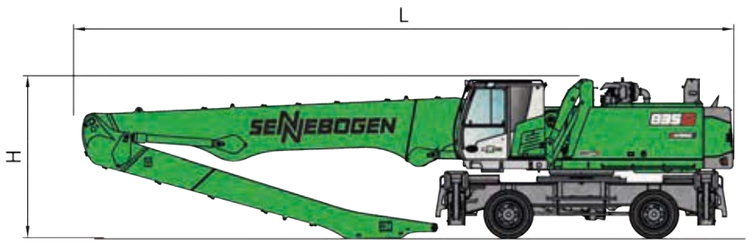

DIMENSIONI DI TRASPORTO 835 G HYBRID, MP41, G280				
	BRACCIO COMPATTO	STICK	LUNGHEZZA DI TRASPORTO (L)	ALTEZZA DI TRASPORTO (H)
K18	10.1 m	7.9 m	14.6 m	3.49 m
B18	10.6 m a banana	7.9 m	15.0 m	3.6 m
B19	10.6 m a banana	9.4 m	15.0 m	3.49 m*
K20	11.0 m	9.4 m	15.2 m	3.49 m*

Altre dimensioni di trasporto su richiesta

*= Rimuovere il bastoncino

DIMENSIONI DEL CINGOLATO

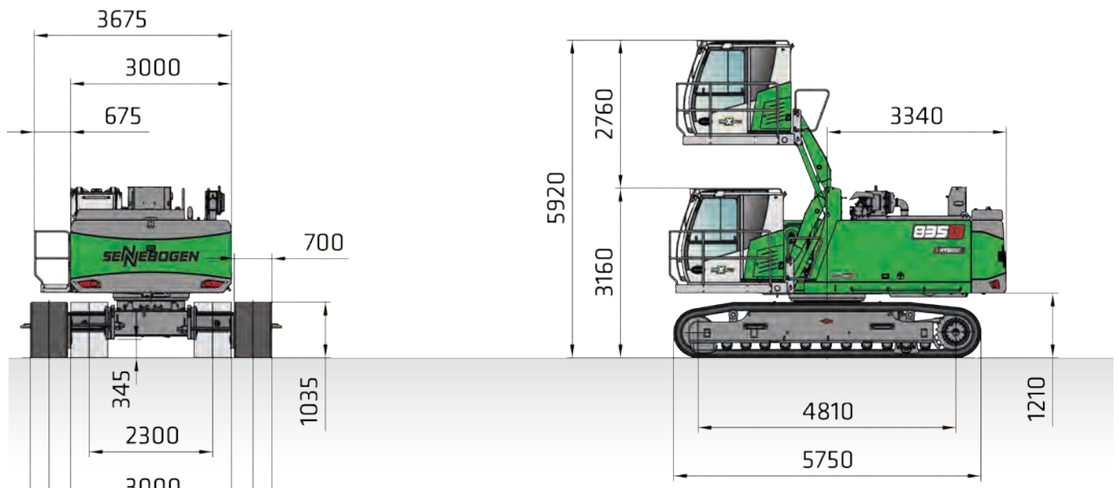

835 G HYBRID CON SOTTOCARRO CRAWLER T41/380 (TELESCOPICO) E G280 MAXCAB, A SOLLEVAMENTO IDRAULICO

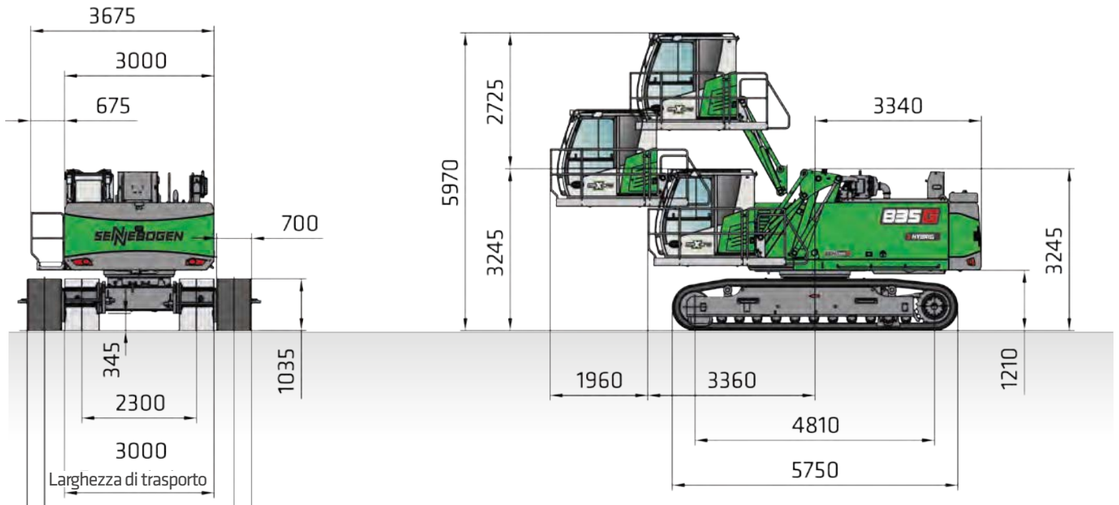

835 G HYBRID CON SOTTOCARRO CRAWLER T41/380 (TELESCOPICO) E CABINA G290/200 MAXCAB, CHE PUÒ ESSERE SOLLEVATA E SPOSTATA IN AVANTI IDRAULICAMENTE

DIMENSIONI DEL CINGOLATO SPECIALE

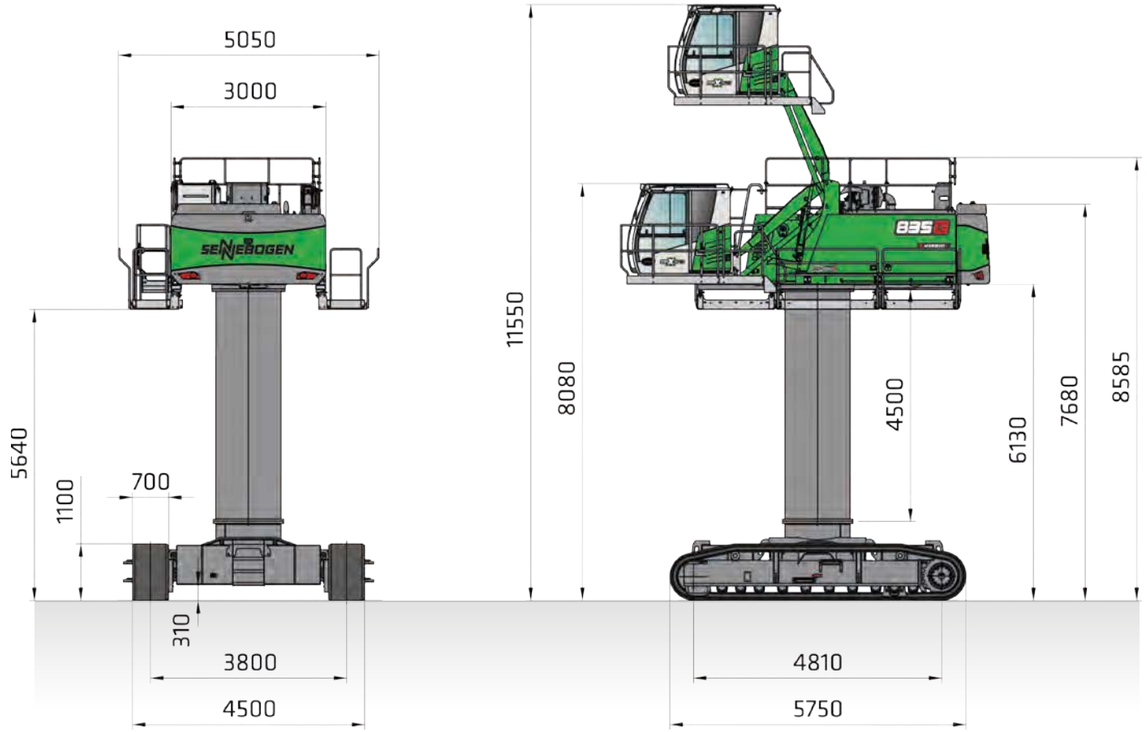

835G HYBRID CON TELAIO CRAWLER R44/380 E G350 MAXCAB, A SOLLEVAMENTO IDRAULICO

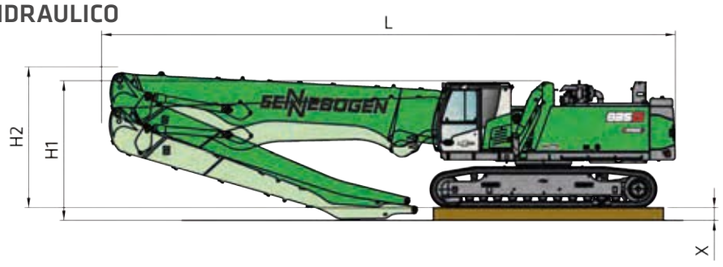

DIMENSIONI DI TRASPORTO 835 G HYBRID, T41/380, G280						
	BRACCIO COMPATTO	STICK	LUNGHEZZA DI TRASPORTO (L)	ALTEZZA DI TRASPORTO (H2)	ALTEZZA DI TRASPORTO (H1)	ALTEZZA DI TRASPORTO (X)
K18	10.1 m	7.9 m	14.5 m	3.7 m	–	–
B18	10.6 m a banana	7.9 m	15.0 m	3.6 m	–	–
B19	10.6 m a banana	9.4 m	15.0 m	–	3.8 m	0.3 m
K20	11.0 m	9.4 m	15.2 m	3.2 m *	–	–

Altre dimensioni di trasporto su richiesta

* = bastoncino rimosso

Robusto e stabile: l'
e ibrido 835 G alimenta le cesoie per rottami



ACCADEMIA SENNEBOGEN

Aumentate le vostre conoscenze perché il successo si basa sulla conoscenza. Nella SENNEBOGENACADEMY diamo grande importanza al fatto che essa fluisca con forza.

www.sennebogen-academy.com



SERVIZIO E ASSISTENZA

Servizio clienti completo. E fornitura di pezzi di ricambio. Il servizio è per noi una priorità assoluta.

www.sennebogen.com/customer-service



SENtrack

Gestione efficiente della flotta con SENtrack: utilizzate informazioni che altrimenti rimarrebbero nascoste e aumentate la vostra efficienza.

www.sennebogen.com/sentrack



NOLEGGIO E USATO

Scopri la gamma unica di macchine a noleggio disponibili da SENNEBOGEN Rental & Used.Trova la tua macchina a noleggio qui:

www.sennebogen-rental-used.com

ISCRIVITI AL NOSTRO OPERATORS' CLUB

I riflettori sono puntati su di te e sulla tua macchina! Ci concentriamo su informazioni esclusive, sulla condivisione di esperienze con altri operatori SENNEBOGEN, sul divertimento e sull'entusiasmo.

Tutti i vantaggi qui www.sennebogen.com/operators-club



MOVE BIG THINGS WITH US



oltre 74
anni di esperienza

100%
azienda familiare

oltre 2200
specialisti esperti in tutto il mondo

5
impianti di produzione in Germania

oltre 180
partner di vendita e assistenza in tutto il mondo

27
diversi caricatori



Caricatori telescopici	Caricatori a bilanciere	Caricatori di materiali	Gru a ciclo continuo	Gru cingolate	Gru. telescopiche	Gru portuali
4-5.5 t	130-300 t	17-420 t	13.5-300 t	50-300 t	16-130 t	300 t

835 G | Hybrid

Numero d'ordine 295539
835-G-0322du-102210-092606

Il presente catalogo descrive i modelli di macchine, la dotazione di ciascun modello e le opzioni di configurazione (dotazione di serie e optional) delle macchine fornite da SENNEBOGEN Maschinenfabrik GmbH. Le illustrazioni delle macchine possono includere dotazioni opzionali e supplementari. La dotazione effettiva può variare a seconda del Paese di destinazione delle macchine, in particolare per quanto riguarda la dotazione di serie e gli optional. Tutte le denominazioni dei prodotti utilizzate possono essere marchi registrati della SENNEBOGEN Maschinenfabrik GmbH o di altre aziende fornitrici, e qualsiasi utilizzo da parte di terzi per propri scopi può violare i diritti dei titolari.

Si prega di contattare il proprio partner commerciale SENNEBOGEN di zona per informazioni relative alle varianti di equipaggiamento offerte. Le caratteristiche prestazionali richieste sono vincolanti solo se espressamente concordate al momento della stipula del contratto. Le opzioni di consegna e le caratteristiche tecniche sono soggette a modifiche. Tutte le informazioni sono fornite senza alcuna responsabilità. L'equipaggiamento è soggetto a modifiche e ci riserviamo il diritto di apportare miglioramenti. © SENNEBOGEN Maschinenfabrik GmbH, Straubing, Germania. La riproduzione, totale o parziale, è consentita solo previo consenso scritto di SENNEBOGEN Maschinenfabrik GmbH, Straubing, Germania.

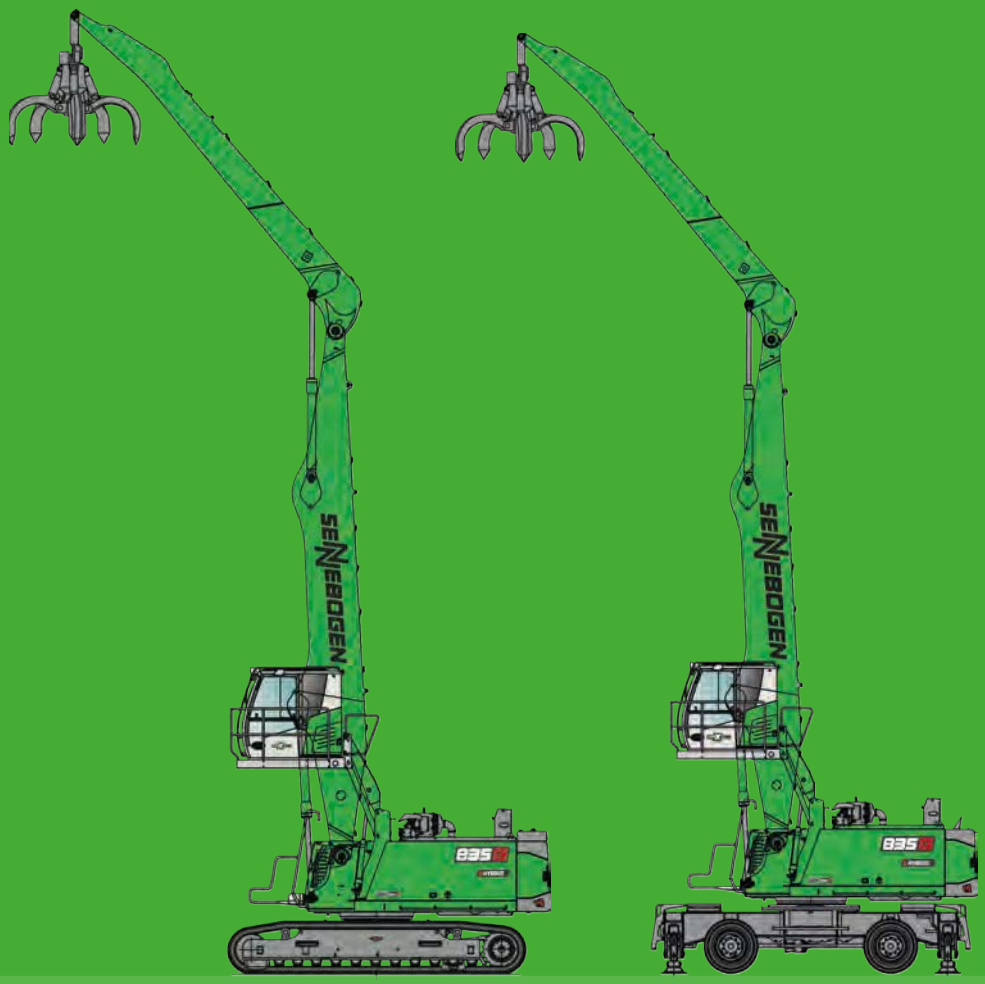

SENNEBOGEN
Maschinenfabrik GmbH
Hebbelstraße 30
94315 Straubing, Germania

www.sennebogen.com

MOVE BIG THINGS

DISTRIBUZIONE SENNEBOGEN
Vendite Green Line
+39(0) 0421/ 231101 -
cesaro@cesaromacimport.com

CENTRO RICAMBI
Ordini ricambi
cesaro@cesaromacimport.com

SERVIZIO CLIENTI
Assistenza tecnica
service@cesaromacimport.com